สัญญาจ้างทั่วไป

สัญญาเลขที่ ๐๕/๒๕๖๑

สัญญาฉบับนี้ทำขึ้น ณ องค์การบริหารส่วนตำบลตำนาน ตำบล/แขวง ตำนาน อำเภอ/เขต เมืองพัทลุง จังหวัด พัทลุง เมื่อวันที่ ๒๘ ธันวาคม ๒๕๖๐ ระหว่าง องค์การบริหารส่วนตำบลตำนาน โดย นายสมปอง ช่วยเนียม ซึ่งต่อไปนี้ในสัญญาเรียกว่า "ผู้ว่าจ้าง" ฝ่ายหนึ่ง กับ ห้างหุ้นส่วนจำกัดทุ่งยาวการค้าซึ่งจดทะเบียนเป็นนิติบุคคล สำนักงานทะเบียนหุ้นส่วนบริษัท จังหวัดพัทลุง กรมพัฒนาธุรกิจการค้า กระทรวงพาณิชย์ มีสำนักงานใหญ่อยู่ เลขที่ ๔๕ หมู่ ๗ ตำบล/แขวง โคกชะงาย อำเภอ/เขต เมืองพัทลุง จังหวัด พัทลุง โดยนางสาวฉัตรศิริ ล่องแพ ผู้มีอำนาจลงนามผูกพันนิติบุคคลปรากฏตามหนังสือรับรองของสำนักงานทะเบียนหุ้นส่วนบริษัท จังหวัดพัทลุง กรมพัฒนาธุรกิจการค้า กระทรวงพาณิชย์ ที่ ลงวันที่ ๑๔ พฤศจิกายน ๒๕๖๐ และหนังสือมอบอำนาจลงวันที่ ๒๘ ธันวาคม ๒๕๖๐ แนบท้ายสัญญานี้ ซึ่งต่อไปนี้ในสัญญาเรียกว่า "ผู้รับจ้าง" อีกฝ่ายหนึ่ง

คู่สัญญาได้ตกลงกันมีข้อความดังต่อไปนี้

ข้อ ๑. ข้อตกลงว่าจ้าง

ผู้ว่าจ้างตกลงจ้างและผู้รับจ้างตกลงรับจ้างทำงาน ก่อสร้างประปาหมู่บ้าน แบบบาดาล ขนาดใหญ่ ความจุ ๒๐ ลบ.ม. หมู่ที่ ๙ บ้านขาคีม ตำบลตำนานองค์การบริหารส่วนตำบลตำนาน อำเภอเมืองพัทลุง จังหวัดพัทลุง ด้วยวิธีประกวดราคาอิเล็กทรอนิกส์ (e-bidding) ณ หมู่ที่ ๙ บ้านขาคีม ตำบล/แขวง ตำนาน อำเภอ/เขต เมืองพัทลุง จังหวัด พัทลุง ตามข้อกำหนดและเงื่อนไขสัญญานี้รวมทั้งเอกสารแนบท้ายสัญญา

ผู้รับจ้างตกลงที่จะจัดหาแรงงานและวัสดุ เครื่องมือเครื่องใช้ ตลอดจนอุปกรณ์ต่าง ๆ ชนิดดีเพื่อใช้ในงานจ้างตามสัญญานี้

ข้อ ๒. เอกสารอันเป็นส่วนหนึ่งของสัญญา

เอกสารแนบท้ายสัญญา ดังต่อไปนี้ ให้ถือเป็นส่วนหนึ่งของ สัญญานี้

๒.๑ ผนวก ๑ ใบเสนอราคาของห้างฯ	จำนวน ๒ หน้า
๒.๒ ผนวก ๒ บัญชีสรุปผลราคากลางงานก่อสร้าง	จำนวน ๑๒ หน้า
๒.๓ ผนวก ๓ ใบสำคัญการจดทะเบียนการค้า	จำนวน ๑ หน้า
๒.๔ ผนวก ๔ ใบทะเบียนภาษีมูลค่าเพิ่ม	จำนวน ๑ หน้า
๒.๕ ผนวก ๕ หนังสือรับรองจดทะเบียน	จำนวน ๕ หน้า
๒.๖ ผนวก ๖ หนังสือรับรองผลงาน	จำนวน ๑ หน้า
๒.๗ ผนวก ๗ แบบแปลนโครงการฯ	จำนวน ๒๖ หน้า

ความใดในเอกสารแนบท้ายสัญญาที่ขัดแย้งกับข้อความในสัญญานี้ ให้ใช้ข้อความในสัญญานี้บังคับ และในกรณีที่เอกสารแนบท้ายสัญญาขัดแย้งกันเอง ผู้รับจ้างจะต้องปฏิบัติตามคำวินิจฉัยของผู้ว่าจ้าง

(ลงชื่อ).....ผู้ว่าจ้าง
(นายสมปอง ช่วยเนียม)

(ลงชื่อ).....ผู้รับจ้าง
(นางสาวฉัตรศิริ ล่องแพ)

ตรวจสอบแล้ว
(นายกฤษฎา นาคะวิโรจน์)
นิติกร ชำนาญการ

ข้อ ๓. หลักประกันการปฏิบัติตามสัญญา

ในขณะทำสัญญานี้ผู้รับจ้างได้นำหลักประกันเป็นหนังสือค้ำประกันของธนาคารกสิกรไทย จำกัด (มหาชน) สาขาพัทลุง เป็นจำนวนเงิน ๒๐๑,๐๐๐.๐๐ บาท (สองแสนหนึ่งพันบาทถ้วน) มามอบให้แก่ผู้ว่าจ้างเพื่อเป็นหลักประกันการปฏิบัติตามสัญญานี้

หลักประกันที่ผู้รับจ้างนำมามอบไว้ตามวรรคหนึ่ง ผู้ว่าจ้างจะคืนให้เมื่อผู้รับจ้างพ้นจากข้อผูกพันตามสัญญานี้แล้ว

ข้อ ๔ข. ค่าจ้างและการจ่ายเงิน

ผู้ว่าจ้าง ตกลงจ่าย และผู้รับจ้างตกลงรับเงินค่าจ้างจำนวนเงิน ๔,๐๒๐,๐๐๐.๐๐ บาท (สี่ล้านสองหมื่นบาทถ้วน) ซึ่งได้รวมภาษีมูลค่าเพิ่ม จำนวน ๒๖๒,๙๙๐.๖๕ บาท (สองแสนหกหมื่นสองพันเก้าร้อยเก้าสิบบาทหกสิบห้าสตางค์) ตลอดจน ภาษีอากรอื่น ๆ และค่าใช้จ่ายทั้งปวงด้วยแล้ว โดยถือราคาเหมารวม เป็นเกณฑ์ และกำหนดการจ่ายเงิน เป็นงวด ๆ ดังนี้

งวดที่ ๑ เป็นจำนวนเงิน ๔๘๒,๔๐๐.๐๐ บาท (สี่แสนแปดหมื่นสองพันสี่ร้อยบาทถ้วน) เมื่อผู้รับจ้างได้ปฏิบัติงาน เจาะสำรวจดินและส่งผลการทดสอบดินแล้วเสร็จ งานปรับระดับพื้นที่แล้วเสร็จ วางผังบริเวณตอกเสาเข็ม จำนวน ๔๓ ต้น แล้วเสร็จ งานฐานรากพื้น เสาบ่อพักน้ำใส ฐานรากถังตกตะกอน ถังเก็บน้ำใส ให้แล้วเสร็จภายใน ๑๑ กุมภาพันธ์ ๒๕๖๑

งวดที่ ๒ เป็นจำนวนเงิน ๔๘๒,๔๐๐.๐๐ บาท (สี่แสนแปดหมื่นสองพันสี่ร้อยบาทถ้วน) เมื่อผู้รับจ้างได้ปฏิบัติงาน ทำงานหลังคาและโครงหลังคาเหล็กอาคารควบคุมการผลิตแล้วเสร็จ งานผนังและงานตกแต่งผิวผนังอาคารควบคุมการผลิตแล้วเสร็จ งานตกแต่งผิวพื้นอาคารควบคุมการผลิตแล้วเสร็จ งานฝ้าเพดานอาคารควบคุมการผลิตแล้วเสร็จ ให้แล้วเสร็จภายใน ๑๓ มีนาคม ๒๕๖๑

งวดที่ ๓ เป็นจำนวนเงิน ๑,๔๔๗,๒๐๐.๐๐ บาท (หนึ่งล้านสี่แสนสี่หมื่นเจ็ดพันสองร้อยบาทถ้วน) เมื่อผู้รับจ้างได้ปฏิบัติงาน วางถังตะกอนแล้วเสร็จ งานวางถังระบบกรองและระบบถังประปาแล้วเสร็จ งานหลังคาและโครงหลังคาเหล็กงานอาคารควบคุมการผลิต ให้แล้วเสร็จภายใน ๑๒ เมษายน ๒๕๖๑

งวดสุดท้ายเป็นเงิน ๑,๖๐๘,๐๐๐.๐๐ บาท (หนึ่งล้านหกแสนแปดพันบาทถ้วน) เมื่อผู้รับจ้างได้ปฏิบัติงานทั้งหมด ให้แล้วเสร็จเรียบร้อย ตามสัญญา รวมทั้ง ทำสถานที่ก่อสร้าง ให้สะอาดเรียบร้อย ให้แล้วเสร็จภายในวันที่ ๒๗ พฤษภาคม ๒๕๖๑ ตามที่กำหนดไว้ ในข้อ ๒๐

ข้อ ๕. กำหนดเวลาแล้วเสร็จ และสิทธิของผู้ว่าจ้างในการบอกเลิกสัญญา

ผู้รับจ้างต้องเริ่มทำงานที่รับจ้างภายในวันที่ ๒๙ ธันวาคม ๒๕๖๐ และจะต้องทำงานให้แล้วเสร็จบริบูรณ์ภายในวันที่ ๒๗ พฤษภาคม ๒๕๖๑ ถ้าผู้รับจ้างมิได้ลงมือทำงานภายในกำหนดเวลา หรือไม่สามารถทำงานให้แล้วเสร็จตามกำหนดเวลา หรือมีเหตุให้เชื่อได้ว่า ผู้รับจ้างไม่สามารถให้แล้วเสร็จภายในกำหนดเวลา หรือจะแล้วเสร็จล่าช้าเกินกว่ากำหนดเวลา หรือผู้รับจ้างทำผิดสัญญาข้อใดข้อหนึ่งหรือตกเป็นผู้ล้มละลาย หรือเพิกเฉยไม่ปฏิบัติตามคำสั่งของคณะกรรมการตรวจการจ้าง หรือผู้ควบคุมงานหรือบริษัทที่ปรึกษา ซึ่งได้รับมอบอำนาจจากผู้ว่าจ้าง ผู้ว่าจ้างมีสิทธิที่จะบอกเลิกสัญญานี้ได้ และมีสิทธิจ้างผู้รับจ้างรายใหม่ เข้าทำงานของผู้รับจ้างให้ลุล่วงไปด้วย

การที่ผู้ว่าจ้างไม่ใช้สิทธิเลิกสัญญาดังกล่าวข้างต้นไม่เป็นเหตุให้ผู้รับจ้างพ้นจากความรับผิดตามสัญญา

(ลงชื่อ).....ผู้ว่าจ้าง
(นายสมปอง ช่วยเนียม)

ตรวจสอบแล้ว

(ลงชื่อ).....ผู้รับจ้าง
(นางสาวฉัตรศิริ ลองแพ)

(นายกฤษฎา นาคะวิโรจน์)
นิติกร ชำนาญการ

ข้อ ๖.ความรับผิดชอบ ในความชำรุดบกพร่องของงานจ้าง

เมื่องานแล้วเสร็จบริบูรณ์ และผู้ว่าจ้างได้รับมอบงานจากผู้รับจ้าง หรือจากผู้รับจ้างรายใหม่ ในกรณีที่มีการบอกเลิกสัญญาตามข้อ ๕ หากมีเหตุชำรุดบกพร่องหรือเสียหายเกิดขึ้นจากการจ้างนี้ ภายในกำหนด ๒ ปี ๐ เดือน นับถัดจาก วันที่ได้รับมอบงานดังกล่าว ซึ่งความชำรุดบกพร่อง หรือ เสียหายนั้น เกิดจากความบกพร่อง ของผู้รับจ้าง อันเกิดจาก การใช้วัสดุ ที่ไม่ถูกต้อง หรือทำไว้ไม่เรียบร้อย หรือทำไม่ถูกต้อง ตามมาตรฐานแห่งหลักวิชา ผู้รับจ้าง จะต้องรีบทำการแก้ไข ให้เป็นที่เรียบร้อย โดยไม่ชักช้า โดยผู้ว่าจ้างไม่ ต้องออกเงินใด ๆ ในการนี้ทั้งสิ้น หากผู้รับจ้างบิดพลิ้ว ไม่กระทำการดังกล่าว ภายในกำหนด ๑๕ วัน นับแต่วันที่ได้รับแจ้งเป็นหนังสือ จากผู้ว่าจ้าง หรือ ไม่ทำการแก้ไข ให้ถูกต้องเรียบร้อยภายในเวลาที่ผู้ว่าจ้างกำหนดให้ ผู้ว่าจ้างมีสิทธิที่จะทำการนั้นเอง หรือจ้างผู้อื่นให้ทำงานนั้นโดยผู้รับจ้างต้องเป็นผู้ออกค่าใช้จ่าย

ข้อ ๗. การจ้างช่วง

ผู้รับจ้างจะต้องไม่เอางานทั้งหมดหรือบางส่วนแห่งสัญญานี้ไปจ้างช่วงอีกต่อหนึ่งโดยไม่ได้รับความยินยอมเป็นหนังสือจากผู้ว่าจ้างก่อน ทั้งนี้ นอกจากในกรณีที่สัญญานี้จะได้ระบุไว้เป็นอย่างอื่น ความยินยอมดังกล่าวนั้นไม่เป็นเหตุให้ผู้รับจ้างหลุดพ้นจากความรับผิดหรือพันธะหน้าที่ตามสัญญานี้ และผู้รับจ้างจะยังคงต้องรับผิดในความผิดและความประมาทเลินเล่อของผู้รับจ้างช่วงหรือของตัวแทนหรือลูกจ้างของผู้รับจ้างช่วงนั้นทุกประการ

ข้อ ๘. การควบคุมงานของผู้รับจ้าง

ผู้รับจ้างต้องควบคุมงานที่รับจ้างอย่างเอาใจใส่ด้วยประสิทธิภาพและความชำนาญและในระหว่างทำงานที่รับจ้างจะต้องจัดให้มีผู้แทนซึ่งทำงานเต็มเวลาเป็นผู้ควบคุมงานผู้ควบคุมงานดังกล่าวจะต้องเป็นผู้แทนได้รับมอบอำนาจจากผู้รับจ้างคำสั่งหรือคำแนะนำต่างๆที่ได้แจ้งแก่ผู้แทนผู้ได้รับมอบอำนาจนั้นให้ถือว่าเป็นคำสั่งหรือคำแนะนำที่ได้แจ้งแก่ผู้รับจ้างการแต่งตั้งผู้ควบคุมงานนั้นจะต้องทำเป็นหนังสือและต้องได้รับความเห็นชอบจากผู้ว่าจ้างการเปลี่ยนตัวหรือแต่งตั้งผู้ควบคุมงานใหม่จะทำมิได้หากไม่ได้รับความเห็นชอบจากผู้ว่าจ้างก่อน

ผู้ว่าจ้างมีสิทธิที่จะขอให้เปลี่ยนตัวแทนได้รับมอบอำนาจนั้น โดยแจ้งเป็นหนังสือไปยังผู้รับจ้าง และผู้รับจ้างจะต้องทำการเปลี่ยนตัวโดยพลัน โดยไม่คิดราคาเพิ่มหรืออ้างเป็นเหตุเพื่อขยายอายุสัญญาอันเนื่องมาจากเหตุนี้

ข้อ ๙. ความรับผิดชอบผู้รับจ้าง

ผู้รับจ้างจะต้องรับผิดต่ออุบัติเหตุ ความเสียหาย หรือภยันตรายใด ๆ อันเกิดจากการปฏิบัติงานของผู้รับจ้าง และจะต้องรับผิดต่อความเสียหายจากการกระทำของลูกจ้างของผู้รับจ้าง

ความเสียหายใด ๆ อันเกิดแก่งานที่ผู้รับจ้างได้ทำขึ้น แม้จะเกิดขึ้นเพราะเหตุสุดวิสัย นอกจากกรณีอันเกิดจากความผิดของผู้ว่าจ้าง ผู้รับจ้างจะต้องรับผิดชอบโดยซ่อมแซมให้คืนดีหรือเปลี่ยนให้ใหม่โดยค่าใช้จ่ายของผู้รับจ้างเอง ความรับผิดของผู้รับจ้างดังกล่าว ในข้อนี้จะสิ้นสุดลงเมื่อผู้ว่าจ้างได้รับมอบงานครั้งสุดท้าย ซึ่งหลังจากนั้นผู้รับจ้างคงต้องรับผิดเพียงในกรณีชำรุดบกพร่อง หรือความเสียหายดังกล่าวใน เท่านั้น

(ลงชื่อ).....ผู้ว่าจ้าง
(นายสมชอง ช่วยเนียม)

(ลงชื่อ).....ผู้รับจ้าง
(นางสาวฉัตรศิริ ล่องแพ)

ตรวจสอบแล้ว

(นายกฤษฎา นาคะวิโรจน์)
นิติกร ชำนาญการ

ข้อ ๑๐. การจ่ายเงินแก่ลูกจ้าง

ผู้รับจ้างจะต้องจ่ายเงินแก่ลูกจ้างที่ผู้รับจ้างได้จ้างมาในอัตราและตามกำหนดเวลาที่ผู้รับจ้างได้ตกลงหรือทำสัญญาไว้ต่อลูกจ้างดังกล่าว

ถ้าผู้รับจ้างไม่จ่ายเงินค่าจ้างหรือค่าทดแทนอื่นใดแก่ลูกจ้างดังกล่าวในวรรคแรกผู้ว่าจ้างมีสิทธิที่จะเอาเงินค่าจ้างที่จะต้องจ่ายแก่ผู้รับจ้างมาจ่ายให้แก่ลูกจ้างของผู้รับจ้างดังกล่าว และให้ถือว่าผู้ว่าจ้างได้จ่ายเงินจำนวนนั้น เป็นค่าจ้างให้แก่ผู้รับจ้างตามสัญญาแล้ว

ผู้รับจ้างจะต้องจัดให้มีประกันภัยสำหรับลูกจ้างทุกคนที่จ้างมาทำงานโดยให้ครอบคลุมถึงความรับผิดทั้งปวงของผู้รับจ้างรวมทั้งผู้รับจ้างช่วงอันหากจะพึงมีในกรณีความเสียหาย ที่คิดค่าสินไหมทดแทนได้ ตามกฎหมายซึ่งเกิดจากอุบัติเหตุหรือภยันตรายใด ๆ ต่อลูกจ้างหรือบุคคลอื่นที่ผู้รับจ้างหรือผู้รับจ้างช่วงจ้างมาทำงานผู้รับจ้างจะต้องส่งมอบกรมธรรม์ประกันภัยดังกล่าว พร้อมทั้งหลักฐานการชำระเบี้ยประกัน ให้แก่ผู้ว่าจ้าง เมื่อผู้ว่าจ้างเรียกร้อง

ข้อ ๑๑. การตรวจงานจ้าง

ถ้าผู้ว่าจ้างแต่งตั้งกรรมการตรวจการจ้าง ผู้ควบคุมงานหรือบริษัทที่ปรึกษาเพื่อควบคุมการทำงานของผู้รับจ้าง กรรมการตรวจการจ้าง หรือผู้ควบคุมงาน หรือบริษัทที่ปรึกษานั้นมีอำนาจเข้าไปตรวจการงาน ในโรงงาน และสถานที่ที่กำลังก่อสร้างได้ทุกเวลา และผู้รับจ้างจะต้องอำนวยความสะดวกและให้ความช่วยเหลือ ในการนั้นตามสมควร

การที่มีกรรมการตรวจการจ้าง ผู้ควบคุมงานหรือบริษัทที่ปรึกษาหา ทำให้ผู้รับจ้างพ้นความรับผิดชอบตามสัญญานี้ข้อหนึ่งข้อใดไม่

ข้อ ๑๒. แบบรูปและรายการละเอียดคลาดเคลื่อน

ผู้รับจ้างจะต้องรับรองว่าได้ตรวจสอบและทำความเข้าใจในแบบรูปรายการละเอียดโดยถี่ถ้วนแล้ว หากปรากฏว่าแบบรูปและรายการละเอียดนั้นผิดพลาดหรือคลาดเคลื่อนไปจากหลักการทางวิศวกรรม หรือทางเทคนิคผู้รับจ้างตกลงที่จะปฏิบัติตามคำวินิจฉัยของกรรมการตรวจการจ้างหรือผู้ควบคุมงานหรือบริษัทที่ปรึกษาที่ผู้ว่าจ้างแต่งตั้งเพื่อให้งานแล้วเสร็จบริบูรณ์โดยจะคิดค่าใช้จ่ายใดๆ เพิ่มขึ้นจากผู้ว่าจ้างไม่ได้

ข้อ ๑๓. การควบคุมงานโดยผู้ว่าจ้าง

ผู้รับจ้างตกลงว่า กรรมการตรวจการจ้าง ผู้ควบคุมงานหรือบริษัทที่ปรึกษาที่ผู้ว่าจ้างแต่งตั้งมีอำนาจที่จะตรวจสอบและควบคุมงานเพื่อให้เป็นไปตามเอกสารสัญญาและมีอำนาจที่จะสั่งให้แก้ไขเปลี่ยนแปลง เพิ่มเติม หรือตัดทอนซึ่งงานตามสัญญานี้ หากผู้รับจ้างขัดขืนไม่ปฏิบัติตาม กรรมการตรวจการจ้าง ผู้ควบคุมงาน หรือบริษัทที่ปรึกษามีอำนาจที่จะสั่งให้หยุดกิจการนั้นชั่วคราวได้ ความล่าช้าในกรณีเช่นนี้ผู้รับจ้างจะถือเป็นเหตุ ขอขยายวันทำการออกไปมิได้

ข้อ ๑๔. งานพิเศษและการแก้ไขงาน

ผู้ว่าจ้างมีสิทธิที่จะสั่งให้ผู้รับจ้างทำงานพิเศษซึ่งไม่ได้แสดงไว้ หรือรวมอยู่ในเอกสารสัญญา หากงานพิเศษนั้น ๆ อยู่ในขอบข่ายทั่วไป แห่งวัตถุประสงค์ของสัญญานี้ นอกจากนี้ผู้ว่าจ้างยังมีสิทธิสั่งให้ เปลี่ยนแปลงหรือแก้ไขแบบรูปและข้อกำหนดต่าง ๆ ในเอกสารสัญญานี้ด้วย โดยไม่ทำให้สัญญาเป็นโมฆะแต่อย่างใด

(ลงชื่อ).....ผู้ว่าจ้าง
(นายสมปอง ช่วยเนียม)

ตรวจสอบแล้ว
(นายกฤษฎา นาคะวิโรจน์)
นิติกร ชำนาญการ

(ลงชื่อ).....ผู้รับจ้าง
(นางสาวฉัตรศิริ ล่องแพ)

อัตราค่าจ้างหรือราคาที่กำหนดไว้ในสัญญานี้ให้กำหนดไว้สำหรับงานพิเศษหรืองานที่เพิ่มเติมขึ้นหรือตัดทอนลงทั้งปวงตามคำสั่งของผู้ว่าจ้าง หากในสัญญาไม่ได้กำหนดไว้ถึงอัตราค่าจ้าง หรือราคาใดๆที่จะนำมาใช้สำหรับงานพิเศษหรืองานที่เพิ่มขึ้นดังกล่าว ผู้ว่าจ้างและผู้รับจ้างจะได้ตกลงกันที่จะกำหนดอัตราหรือราคา รวมทั้งการขยายระยะเวลา (ถ้ามี) กันใหม่เพื่อความเหมาะสม ในกรณีที่ตกลงกันไม่ได้ ผู้ว่าจ้างจะกำหนดอัตราจ้างหรือราคาตายตัวตามแต่ผู้ว่าจ้างจะเห็นว่าเหมาะสมและถูกต้อง ซึ่งผู้รับจ้างจะต้องปฏิบัติงานตามคำสั่งของผู้ว่าจ้างแต่อาจสงวนสิทธิ์ที่จะดำเนินการตามข้อ ๒๑ ต่อไปได้

ข้อ ๑๕. ค่าปรับ

หากผู้รับจ้างไม่สามารถทำงานให้แล้วเสร็จตามเวลาที่กำหนดไว้ในสัญญาและผู้ว่าจ้างยังมิได้บอกเลิกสัญญา ผู้รับจ้างจะต้องชำระค่าปรับ ให้แก่ผู้ว่าจ้างเป็น อัตราร้อยละ ๐.๑ (๐.๑ %) และจะต้องชำระค่าใช้จ่ายในการควบคุมงานในเมื่อผู้ว่าจ้างต้องจ้างควบคุมงานอีกต่อหนึ่งเป็นจำนวนเงิน วันละ .....-..... บาท นับถัดจากวันที่กำหนดแล้วเสร็จตามสัญญาหรือวันที่ผู้ว่าจ้างได้ขยายให้จนถึงวันที่ทำงานแล้วเสร็จจริง นอกจากนี้ ผู้รับจ้างยอมให้ผู้ว่าจ้างเรียกค่าเสียหายอันเกิดขึ้นจากการที่ผู้รับจ้างทำงานล่าช้าเฉพาะส่วนที่เกินกว่าจำนวนค่าปรับและค่าใช้จ่ายดังกล่าวได้อีกด้วย

ในระหว่างที่ผู้ว่าจ้างยังมิได้บอกเลิกสัญญานั้น หากผู้ว่าจ้างเห็นว่าผู้รับจ้างจะไม่สามารถปฏิบัติตามสัญญาต่อไปได้ ผู้ว่าจ้างจะใช้สิทธิบอกเลิกสัญญาและใช้สิทธิตามข้อ ๑๖ ก็ได้ และถ้าผู้ว่าจ้างได้แจ้งข้อเรียกร้องไปยังผู้รับจ้างเมื่อครบกำหนดแล้วเสร็จของงานขอให้ชำระค่าปรับแล้ว ผู้ว่าจ้างมีสิทธิที่จะปรับผู้รับจ้างจนถึงวันบอกเลิกสัญญาได้อีกด้วย

ข้อ ๑๖. สิทธิของผู้ว่าจ้างภายหลังบอกเลิกสัญญา

ในกรณีที่ผู้ว่าจ้างบอกเลิกสัญญา ผู้ว่าจ้างอาจทำงานนั้นเองหรือว่าจ้างผู้อื่นให้ทำงานนั้นต่อจนแล้วเสร็จได้ ผู้ว่าจ้างหรือผู้ที่รับจ้างทำงานนั้นต่อมีสิทธิใช้เครื่องใช้การก่อสร้างสิ่งที่สร้างขึ้นชั่วคราว สำหรับงานก่อสร้างและวัสดุต่าง ๆ ซึ่งเห็นว่าจะต้องสงวนเอาไว้เพื่อการปฏิบัติงานตามสัญญาตามที่จะเห็นสมควร

ในกรณีดังกล่าว ผู้ว่าจ้างมีสิทธิริบหลักประกันการปฏิบัติตามสัญญาทั้งหมดหรือบางส่วนตามแต่จะเห็นสมควร นอกจากนั้นผู้รับจ้างจะต้องรับผิดชอบในค่าเสียหาย ซึ่งเป็นจำนวนเกินกว่าหลักประกันการปฏิบัติงาน และค่าเสียหายต่าง ๆ ที่เกิดขึ้น รวมทั้งค่าใช้จ่ายที่เพิ่มขึ้นในการทำงานนั้นต่อให้แล้วเสร็จตามสัญญา และค่าใช้จ่ายในการควบคุมงานเพิ่ม (ถ้ามี) ซึ่งผู้ว่าจ้างจะหักเอาจากเงินประกันผลงานหรือจำนวนเงินใด ๆ ที่จะจ่ายให้แก่ผู้รับจ้างก็ได้

ข้อ ๑๗. การกำหนดค่าเสียหาย

ค่าปรับหรือค่าเสียหายซึ่งเกิดขึ้นจากผู้รับจ้างตามสัญญานี้ ผู้ว่าจ้างมีสิทธิที่จะหักเอาจากจำนวน เงินค่าจ้างที่ค้างจ่ายหรือจากเงินประกันผลงานของผู้รับจ้างหรือบังคับจากหลักประกันการปฏิบัติตามสัญญาก็ได้

หากมีเงินค่าจ้างตามสัญญาที่หักไว้จ่ายเป็นค่าปรับ และค่าเสียหายแล้วยังเหลืออยู่อีกเท่าใด ผู้ว่าจ้างจะคืนให้แก่ผู้รับจ้างทั้งหมด

(ลงชื่อ).....ผู้ว่าจ้าง
(นายสมปอง ช่วยเนียม)

(ลงชื่อ).....ผู้รับจ้าง
(นางสาวฉัตรศิริ ล่องแพ)

ตรวจสอบแล้ว

ข้อ ๑๘. การทำบริเวณก่อสร้างให้เรียบร้อย

ผู้รับจ้างจะต้องรักษาบริเวณสถานที่ปฏิบัติงานตามสัญญานี้รวมทั้งโรงงานหรือสิ่งอำนวยความสะดวกในการทำงานของผู้รับจ้าง ลูกจ้าง ตัวแทนหรือของผู้รับจ้างช่วงให้อยู่ในความสะอาด ปลอดภัย และมีประสิทธิภาพในการใช้งานตลอดระยะเวลาการจ้างและเมื่อทำงานเสร็จสิ้นแล้วจะต้องขนย้ายบรรดาเครื่องใช้ในการทำงานจ้างรวมทั้งวัสดุ ขยะมูลฝอย และสิ่งก่อสร้างชั่วคราวต่าง ๆ (ถ้ามี) ทั้งจะต้องกลบเกลี่ยพื้นดินให้เรียบร้อย เพื่อให้บริเวณทั้งหมดอยู่ในสภาพที่สะอาดและใช้การได้ทันที

ข้อ ๑๙. กรณีพิพาทและอนุญาโตตุลาการ

๑๙.๑ ในกรณีที่มีข้อโต้แย้งเกิดขึ้นระหว่างคู่สัญญาเกี่ยวกับข้อกำหนดแห่งสัญญานี้หรือเกี่ยวกับการปฏิบัติสัญญานี้ และคู่สัญญาไม่สามารถตกลงกันได้ ให้เสนอข้อโต้แย้งหรือข้อพิพาทนั้นต่ออนุญาโตตุลาการเพื่อพิจารณาชี้ขาด

๑๙.๒ เว้นแต่คู่สัญญาทั้งสองฝ่ายจะเห็นพ้องกันให้อนุญาโตตุลาการคนเดียวเป็นผู้ชี้ขาดการระงับข้อพิพาทให้กระทำโดยอนุญาโตตุลาการ ๒ คน โดยคู่สัญญาฝ่ายหนึ่งจะทำหนังสือแสดงเจตนาจะให้มีอนุญาโตตุลาการระงับข้อพิพาทและระบุชื่ออนุญาโตตุลาการคนที่ตนแต่งตั้งส่งไปยังคู่สัญญาอีกฝ่ายหนึ่งจากนั้น ภายในระยะเวลา ๓๐ วัน นับถัดจากวันที่ได้รับแจ้งดังกล่าว คู่สัญญาฝ่ายที่ได้รับแจ้งจะต้องแต่งตั้งอนุญาโตตุลาการคนที่สอง ถ้าอนุญาโตตุลาการทั้งสองคนดังกล่าวไม่สามารถประนีประนอมระงับข้อพิพาทนั้นได้ให้อนุญาโตตุลาการทั้งสองคนร่วมกันแต่งตั้งอนุญาโตตุลาการผู้ชี้ขาดภายในกำหนดเวลา ๓๐ วัน นับจากวันที่ไม่สามารถตกลงกัน ผู้ชี้ขาดดังกล่าวจะพิจารณาระงับข้อพิพาทต่อไป กระบวนพิจารณาของอนุญาโตตุลาการให้ถือตามข้อบังคับอนุญาโตตุลาการของสถาบันอนุญาโตตุลาการกระทรวงยุติธรรมโดยอนุโลม หรือตามข้อบังคับอื่นที่คู่สัญญาทั้งสองฝ่ายเห็นชอบ และให้กระทำในกรุงเทพมหานคร โดยใช้ภาษาไทยหรือภาษาอังกฤษเป็นภาษาในการดำเนินกระบวนการพิจารณา

๑๙.๓ ในกรณีที่คู่สัญญาฝ่ายใดฝ่ายหนึ่งไม่แต่งตั้งอนุญาโตตุลาการฝ่ายตนหรือในกรณีที่อนุญาโตตุลาการทั้งสองคนไม่สามารถตกลงกันแต่งตั้งอนุญาโตตุลาการผู้ชี้ขาดได้ คู่สัญญาแต่ละฝ่ายต่างมีสิทธิร้องขอต่อศาลแพ่งเพื่อแต่งตั้งอนุญาโตตุลาการหรืออนุญาโตตุลาการผู้ชี้ขาดได้แล้วแต่กรณี

๑๙.๔ คำชี้ขาดของอนุญาโตตุลาการหรือของอนุญาโตตุลาการผู้ชี้ขาดแล้วแต่กรณี ให้ถือเป็นเด็ดขาดและถึงที่สุดผูกพันคู่สัญญา

๑๙.๕ คู่สัญญาแต่ละฝ่ายเป็นผู้รับภาระค่าธรรมเนียมอนุญาโตตุลาการฝ่ายตนและออกค่าใช้จ่ายอื่นๆ ในการดำเนินกระบวนพิจารณาฝ่ายละครึ่ง ในกรณีที่มีการแต่งตั้งอนุญาโตตุลาการคนเดียวหรือมีการแต่งตั้งอนุญาโตตุลาการผู้ชี้ขาด ให้อนุญาโตตุลาการหรืออนุญาโตตุลาการผู้ชี้ขาดเป็นผู้กำหนดภาระค่าธรรมเนียมอนุญาโตตุลาการคนเดียวหรือภาระค่าธรรมเนียมอนุญาโตตุลาการผู้ชี้ขาดคนเดียว แล้วแต่กรณี

ข้อ ๒๐. การขยายเวลาปฏิบัติงานตามสัญญา

ในกรณีที่มีเหตุสุดวิสัย หรือเหตุใด ๆ อันเนื่องมาจากความผิด หรือความบกพร่องของฝ่ายผู้ว่าจ้าง หรือพฤติการณ์อันหนึ่งอันใดที่ผู้รับจ้างไม่ต้องรับผิดตามกฎหมายทำให้ผู้รับจ้างไม่สามารถทำงานให้แล้วเสร็จ ตามเงื่อนไขและกำหนดเวลาแห่งสัญญานี้ได้ ผู้รับจ้างจะต้องแจ้งเหตุหรือพฤติการณ์ดังกล่าวพร้อมหลักฐานเป็นหนังสือให้ผู้ว่าจ้างทราบ เพื่อขอขยายเวลาทำงานออกไปภายใน ๑๕ วัน นับถัดจากวันที่เหตุนั้นสิ้นสุดลง

องค์การบริหารส่วนตำบลดำเนิน

(ลงชื่อ).....ผู้ว่าจ้าง
(นายสมปอง ช่วยเนียม)

ตรวจสอบแล้ว
(นายกฤษดา นาคะวิโรจน์)
นิติการ ชำนาญการ

(ลงชื่อ).....ผู้รับจ้าง
(นางสาวฉัตรศิริ ล่องแพ)

ห้างหุ้นส่วนจำกัด ศรีมรกต การค้า
SRIMORAKOT BUSINESS LIMITED PARTNERSHIP

ถ้าผู้รับจ้างไม่ปฏิบัติให้เป็นไปตามความในวรรคหนึ่งให้ถือว่าผู้รับจ้างได้สละสิทธิ์เรียกร้องในการที่จะขอขยายเวลาทำงานออกไปไม่มีเงื่อนไขใดๆ ทั้งสิ้นเว้นแต่กรณีเหตุเกิดจากความผิดหรือความบกพร่องของฝ่ายผู้ว่าจ้างซึ่งมีหลักฐานชัดแจ้ง หรือผู้ว่าจ้างทราบดีอยู่แล้วตั้งแต่ต้น

การขยายกำหนดเวลาทำงานตามวรรคหนึ่ง อยู่ในดุลพินิจของผู้ว่าจ้างที่จะพิจารณาตามที่เห็นสมควร

ข้อ ๒๑. การใช้เรือไทย

ในการปฏิบัติตามสัญญานี้ หากผู้รับจ้างจะต้องสั่งหรือนำของเข้ามาจากต่างประเทศรวมทั้งเครื่องมือและอุปกรณ์ที่ต้องนำเข้ามาเพื่อปฏิบัติงานตามสัญญา ไม่ว่าผู้รับจ้างจะเป็นผู้ที่นำของเข้ามาเองหรือนำเข้ามาโดยผ่านตัวแทนหรือบุคคลอื่นใด ถ้าสิ่งของนั้นต้องนำเข้ามาโดยทางเรือในเส้นทางเดินเรือที่มีเรือไทยเดินอยู่และสามารถให้บริการรับขนได้ตามที่รัฐมนตรีว่าการกระทรวงคมนาคมประกาศกำหนด ผู้รับจ้างต้องจัดการให้สิ่งของดังกล่าวบรรทุกโดยเรือไทยหรือเรือที่มีสิทธิเช่นเดียวกับเรือไทยจากต่างประเทศมายังประเทศไทยเว้นแต่จะได้รับอนุญาตจากกรมเจ้าท่าก่อนบรรทุกของนั้นลงเรืออื่นที่มิใช่เรือไทยหรือเป็นของที่รัฐมนตรีว่าการกระทรวงคมนาคมประกาศยกเว้นให้บรรทุกโดยเรืออื่นได้ ทั้งนี้ไม่ว่าการสั่งหรือสั่งซื้อสิ่งของดังกล่าวจากต่างประเทศจะเป็นแบบ เอฟโอบี,ซีเอฟอาร์,ซีไอเอฟ หรือแบบอื่นใด

ในการส่งมอบงานตามสัญญาให้แก่ผู้ว่าจ้าง ถ้างานนั้นมีสิ่งของตามวรรคแรก ผู้รับจ้างจะต้องส่งมอบใบตราส่ง (Bill of ading)หรือสำเนาใบตราส่งสำหรับของนั้น ซึ่งแสดงว่าได้บรรทุกมาโดยเรือไทยหรือเรือที่มีสิทธิเช่นเดียวกับเรือไทยให้แก่ผู้ว่าจ้างพร้อมกับการส่งมอบงานด้วย

ในกรณีที่สิ่งของดังกล่าวไม่ได้บรรทุกจากต่างประเทศมายังประเทศไทยโดยเรือไทยหรือเรือที่มีสิทธิเช่นเดียวกับเรือไทย ผู้รับจ้างต้องส่งมอบหลักฐานซึ่งแสดงว่าได้รับอนุญาตจากกรมเจ้าท่า ให้บรรทุกของโดยเรืออื่นได้หรือหลักฐานซึ่งแสดงว่าได้ชำระค่าธรรมเนียมพิเศษ เนื่องจากการไม่บรรทุกของโดยเรือไทยตามกฎหมาย ว่าด้วยการส่งเสริมการพาณิชยนาวีแล้วอย่างใดอย่างหนึ่งแก่ผู้ว่าจ้างด้วย

ในกรณีที่ผู้รับจ้างไม่ส่งมอบหลักฐานอย่างใดอย่างหนึ่งดังกล่าวในสองวรรคข้างต้นให้แก่ผู้ว่าจ้างแต่จะขอส่งมอบงานดังกล่าวให้ผู้ว่าจ้างก่อนโดยยังไม่รับชำระเงินค่าจ้าง ผู้ว่าจ้างมีสิทธิรับงานดังกล่าวไว้ก่อน และชำระเงินค่าจ้างเมื่อผู้รับจ้างได้ปฏิบัติถูกต้องครบถ้วนดังกล่าวแล้วได้

ข้อ ๒๒. มาตรฐานฝีมือช่าง

ผู้รับจ้างตกลงเป็นเงื่อนไขสำคัญว่า ผู้ว่าจ้างจะต้องมีและใช้ผู้ผ่านการทดสอบมาตรฐานฝีมือช่างจาก..... ผู้เสนอราคาจะต้องมีและใช้ผู้มีวุฒิบัตรระดับ ปวช. ปวส. และปวท. หรือเทียบเท่าจากสถาบันการศึกษาที่ ก.พ. รับรองให้เข้ารับราชการได้ ในอัตราไม่ต่ำกว่าร้อยละ๑๐ของแต่ละสาขาช่าง แต่จะต้องมีช่างจำนวนอย่างน้อย ๑ คน ในแต่ละสาขาช่างดังต่อไปนี้

๒๒.๑ ช่างโยธา
๒๒.๒ ช่างก่อสร้าง
๒๒.๓ ช่างสำรวจ

(ลงชื่อ).....ผู้ว่าจ้าง
(นายสมปอง ช่วยเนียม)

(ลงชื่อ).....ผู้รับจ้าง
(นางสาวฉัตรศิริ ลองแพ)

ตรวจสอบแล้ว
(นายกฤษฎา นาคะวิโรจน์)
นิติกร ชำนาญการ

ผู้รับจ้างจะต้องจัดทำบัญชีแสดงจำนวนช่างทั้งหมดโดยจำแนกตามแต่ละสาขาช่างและ ระดับช่าง พร้อมกับระบุรายชื่อช่างผู้ที่ผ่านการทดสอบมาตรฐานฝีมือช่างหรือ ผู้มีวุฒิบัตรดังกล่าวในวรรคแรกนำมาแสดงพร้อมหลักฐานต่างๆ ต่อคณะกรรมการการตรวจการจ้างหรือผู้ควบคุมงาน ก่อนเริ่มลงมือทำงาน และพร้อมที่จะให้ผู้ว่าจ้างหรือเจ้าหน้าที่ของผู้ว่าจ้างตรวจสอบดูได้ตลอด เวลาการทำงานตามสัญญานี้ของผู้รับจ้าง

สัญญานี้ทำขึ้นเป็นสองฉบับ มีข้อความถูกต้องตรงกัน คู่สัญญาได้อ่านและเข้าใจข้อความโดยละเอียดตลอดแล้ว จึงได้ลงลายมือชื่อ พร้อมทั้งประทับตรา (ถ้ามี) ไว้เป็นสำคัญต่อหน้าพยาน และคู่สัญญาต่างยึดถือไว้ฝ่ายละหนึ่งฉบับ

(ลงชื่อ).....ผู้ว่าจ้าง
(นายสมปอง ช่วยเนียม)

(ลงชื่อ).....ผู้รับจ้าง
(นางสาวฉัตรศิริ ล่องแพ)

(ลงชื่อ).....พยาน
(นางสุกัญญา จันทร์แย้ม)

(ลงชื่อ).....พยาน
(นางสาวบุษกร เมืองสง)

(นายกฤษฎา นาคะวิโรจน์)
นิติกร ชำนาญการ

เลขที่โครงการ ๖๐๑๑๗๒๓๕๗๘๓
เลขคุมสัญญา ๖๐๑๒๐๕๐๔๑๙๐๗

ใบเสนอราคาจ้างด้วยวิธีประกวดราคาอิเล็กทรอนิกส์ (e-bidding)

เรียน นายกองค์การบริหารส่วนตำบลตำนาน

๑. ข้าพเจ้า ทุ่งยาวการค้า เลขที่ ๔๕ หมู่ที่ ๗ ตำบล โคกชะงาย อำเภอ เมืองพัทลุง จังหวัด พัทลุง รหัสไปรษณีย์ ๙๓๐๐๐ โทรศัพท์ ๐๙๗๓๕๔๙๖๖๗ โดย นายธีรพงษ์ คงแก้วขาว ผู้ลงนามข้างท้ายนี้ ได้พิจารณาเงื่อนไขต่าง ๆ ในเอกสารประกวดราคาอิเล็กทรอนิกส์ และเอกสารเพิ่มเติม (ถ้ามี) เลขที่ ๐๓/๒๕๖๑ โดยตลอดและยอมรับข้อกำหนดและเงื่อนไขนั้นแล้ว รวมทั้งรับรองว่าข้าพเจ้าเป็นผู้มีคุณสมบัติครบถ้วนตามที่กำหนดและไม่เป็นผู้ทิ้งงานของทางราชการ

๒. ข้าพเจ้าขอเสนอที่จะทำงาน ประกวดราคาจ้างก่อสร้างก่อสร้างประปาหมู่บ้าน แบบบาดาล ขนาดใหญ่ ความจุ ๒๐ ลบ.ม. หมู่ที่ ๙ บ้านขาคีม ตำบลตำนานองค์การบริหารส่วนตำบลตำนาน อำเภอเมืองพัทลุง จังหวัดพัทลุง ด้วยวิธีประกวดราคาอิเล็กทรอนิกส์ (e-bidding) ตามข้อกำหนดเงื่อนไขแบบรูปรายการละเอียดแห่งเอกสารประกวดราคาอิเล็กทรอนิกส์ ตามราคาดังที่ได้ระบุไว้ในบัญชีรายการก่อสร้างหรือใบแจ้งปริมาณและราคาแนบท้ายใบเสนอราคานี้ เป็นเงินทั้งสิ้น ๔,๐๒๐,๐๐๐.๐๐ บาท ซึ่งได้รวมภาษีมูลค่าเพิ่มตลอดจนภาษีอากรอื่นๆ และค่าใช้จ่ายทั้งปวงไว้ด้วยแล้ว

๓. คำเสนอนี้จะยืนอยู่เป็นระยะเวลา ๔๕ วัน นับแต่วันเสนอราคา และ องค์การบริหารส่วนตำบลอาจรับคำเสนอนี้ ณ เวลาใดก็ได้ก่อนที่จะครบกำหนดระยะเวลาดังกล่าว หรือระยะเวลาที่ได้ยืดออกไปตามเหตุผลอันสมควรที่ องค์การบริหารส่วนตำบล ร้องขอ

๔. กำหนดเวลาส่งมอบ ข้าพเจ้ารับรองที่จะส่งมอบงานตามเงื่อนไขที่เอกสารประกวดราคาอิเล็กทรอนิกส์กำหนดไว้

๕. ในกรณีที่ข้าพเจ้าได้รับการพิจารณาให้เป็นผู้ชนะการประกวดราคาอิเล็กทรอนิกส์ ข้าพเจ้ารับรองที่จะ

๕.๑ ทำสัญญาตามแบบสัญญาจ้างแนบท้ายเอกสารการประกวดราคาอิเล็กทรอนิกส์ กับ องค์การบริหารส่วนตำบล ภายใน ๗ วัน นับถัดจากวันที่ได้รับหนังสือให้ไปทำสัญญา

๕.๒ มอบหลักประกันการปฏิบัติตามสัญญา ตามที่ระบุไว้ในข้อ ๗ ของเอกสารการประกวดราคาอิเล็กทรอนิกส์ ให้แก่ องค์การบริหารส่วนตำบล ก่อนหรือขณะที่ได้ลงนามในสัญญาเป็นจำนวนร้อยละ ๕ ของราคาตามสัญญาที่ได้ระบุไว้ในใบเสนอราคานี้ เพื่อเป็นหลักประกันการปฏิบัติตามสัญญาโดยถูกต้องและครบถ้วน

หากข้าพเจ้าไม่ปฏิบัติให้ครบถ้วนตามที่ระบุไว้ข้างต้นนี้ ข้าพเจ้ายอมให้ องค์การบริหารส่วนตำบลริบ หลักประกันการเสนอราคาหรือเรียกร้องจากผู้ออกหนังสือค้ำประกัน รวมทั้งยินดีชดใช้ค่าเสียหายใดที่อาจมีแก่ องค์การบริหารส่วนตำบล และ องค์การบริหารส่วนตำบล มีสิทธิจะให้ผู้เสนอราคารายอื่นเป็นผู้ประกวดราคาได้ หรือองค์การบริหารส่วนตำบล อาจเรียกประกวดราคาใหม่ก็ได้

๖. ข้าพเจ้ายอมรับว่า องค์การบริหารส่วนตำบล ไม่มีความผูกพันที่จะรับคำเสนอนี้ หรือใบเสนอราคาใดๆ รวมทั้งไม่ต้องรับผิดชอบในค่าใช้จ่ายใด ๆ อันอาจเกิดขึ้นในการที่ข้าพเจ้าได้เข้าเสนอราคา

๗. เพื่อเป็นหลักประกันในการปฏิบัติโดยถูกต้อง ตามที่ได้ทำความเข้าใจและตามความผูกพันแห่งคำ

(ลงชื่อ).....ผู้ว่าจ้าง (ลงชื่อ).....ผู้รับจ้าง

(นายสมปอง ช่วยเนียม) (นางสาวฉัตรศิริ ลองแพ)

คณะกรรมการพิจารณาผลการประกวดราคาอิเล็กทรอนิกส์

(ลงชื่อ).....ประธานกรรมการ

(ลงชื่อ).....กรรมการ

(ลงชื่อ).....กรรมการ

ตรวจสอบแล้วถูกต้อง

(นายกฤษฎา นาคะวิโรจน์)

นิติกรชำนาญการ

เสนอนี้ ข้าพเจ้ามอบ - เพื่อเป็นหลักประกันการเสนอราคาเป็นเงินจำนวน - บาท มาพร้อมนี้

๘. ข้าพเจ้าได้ตรวจทานตัวเลขและตรวจสอบเอกสารต่าง ๆ ที่ได้ยื่นพร้อมใบเสนอราคานี้โดยละเอียดแล้ว และเข้าใจดีว่า องค์การบริหารส่วนตำบล ไม่ต้องรับผิดชอบใด ๆ ในความผิดพลาด หรือ ตกหล่น

๙. ใบเสนอราคานี้ได้ยื่นเสนอโดยบริสุทธิ์ยุติธรรม และปราศจากกลฉ้อฉล หรือการสมรู้ร่วมคิดกันโดยไม่ชอบด้วยกฎหมายกับบุคคลใดบุคคลหนึ่ง หรือหลายบุคคล หรือกับห้างหุ้นส่วน บริษัทใด ๆ ที่ได้ยื่นเสนอราคาในคราวเดียวกัน

เสนอมา ณ วันที่ ๘ ธันวาคม พ.ศ. ๒๕๖๐

(นายธีรพงษ์ คงแก้วขาว)
หุ้นส่วนผู้จัดการ

ใบเสนอราคาเลขที่ 6012160014500
รหัสอ้างอิง OTP hBhP
เลขประจำตัวผู้เสียภาษี ๐๙๓๓๕๓๘๐๐๐๐๔๔

(ลงชื่อ).....ผู้ว่าจ้าง
(นายสมปอง ช่วยเนียม)

(ลงชื่อ).....ผู้รับจ้าง
(นางสาวฉัตรสิริ ลองแพ)

คณะกรรมการพิจารณาผลการประกวดราคาอิเล็กทรอนิกส์
(ลงชื่อ).....ประธานกรรมการ
(ลงชื่อ).....กรรมการ
(ลงชื่อ).....กรรมการ

ตรวจสอบแล้ว
(นายกฤษฎา นาคะวิโรจน์)
นิติกร ชำนาญการ

ทะเบียนเลขที่ พท.401

แบบ ทค. 0401

กรมทะเบียนการค้า

ใบสำคัญแสดงการจดทะเบียนห้างหุ้นส่วนบริษัท

(ลงชื่อ).....ผู้ว่าจ้าง (ลงชื่อ).....ผู้รับจ้าง

(นายสมปอง ช่วยเนียม) (นางสาวฉัตรศิริ ลองแข)

ใบสำคัญนี้ออกให้เพื่อแสดงว่า

ห้างหุ้นส่วนจำกัด ทุ่งยาวการค้า

ได้จดทะเบียนเป็นนิติบุคคลตามประมวลกฎหมายแพ่งและพาณิชย์

ณ สำนักงานทะเบียนหุ้นส่วนบริษัท จังหวัดตรัง

เมื่อวันที่ 20 มกราคม 2538

นะกรรมการพิจารณาผลการประกวดราคาอิเล็กทรอนิกส์

งชื่อ).....ออกให้ ณ วันที่ 20 มกราคม พ.ศ. 2538

งชื่อ).....กรรมการ

งชื่อ).....กรรมการ

( )

นายชีรพงษ์ คงแก้วขาว

สำนักงานทะเบียนหุ้นส่วนบริษัทจังหวัด

นายผล มุณิสิทธิ์

นายทะเบียน

ตรวจสอบแล้ว

(นายกฤษฎา นาคะวิโรจน์)

นิติกร ชำนาญการ

ที่ พท. 001529

สำนักงานทะเบียนหุ้นส่วนบริษัทจังหวัดพัทลุง
กรมพัฒนาธุรกิจการค้า กระทรวงพาณิชย์

หนังสือรับรอง

ข้อควรทราบ ประกอบหนังสือรับรอง ฉบับที่ พท. 001529

1. นิติบุคคลนี้ได้ส่งงบการเงินปี 2559
2. หนังสือนี้รับรองเฉพาะข้อความที่ห้าง/บริษัทได้นำมาจดทะเบียนไว้เพื่อผลทางกฎหมายเท่านั้น ข้อเท็จจริงเป็นสิ่งที่ควรหาไว้พิจารณาฐานะ
3. นายทะเบียนอาจเพิกถอนการจดทะเบียน ถ้าปรากฏว่าข้อความอันเป็นสาระสำคัญที่จดทะเบียนไม่ถูกต้อง หรือเป็นเท็จ

(ลงชื่อ).....ผู้ว่าจ้าง
(นายสมปอง ช่วยเนียม)

(ลงชื่อ).....ผู้รับจ้าง
(นางสาวณัครศิริ ล่องแก้ว)

คณะกรรมการพิจารณาผลการประกวดราคาอิเล็กทรอนิกส์

(ลงชื่อ).....ประธานกรรมการ

(ลงชื่อ).....กรรมการ

(ลงชื่อ).....กรรมการ

ห้างหุ้นส่วนจำกัด ทุ่งยาวการค้า THUNGYAO BUSINESS LIMITED PARTNERSHIP

นายธีรพงษ์ คงแก้วขาว

ตรวจสอบแล้ว
(นายกฤษฎา นาคะวิโรจน์)
นิติกร ชำนาญการ

ที่ พท. 001529

สำนักงานทะเบียนหุ้นส่วนบริษัทจังหวัดพัทลุง
กรมพัฒนาธุรกิจการค้า กระทรวงพาณิชย์

หนังสือรับรอง

(ลงชื่อ).....ผู้ว่าจ้าง (ลงชื่อ).....ผู้รับจ้าง
(นายขมฟอง รวยเนี่ยน) (นางสาวณัฐศิริ ลองแพ)

ขอรับรองว่าห้างหุ้นส่วนนี้ ได้จดทะเบียนเป็นนิติบุคคล ตามประมวลกฎหมายแพ่งและพาณิชย์ เมื่อวันที่ 20 มกราคม 2538 ทะเบียนนิติบุคคลเลขที่ 0933538000044

ปรากฏข้อความในรายการตามเอกสารทะเบียนนิติบุคคล ณ วันออกหนังสือนี้ ดังนี้

1. ชื่อห้างหุ้นส่วน ห้างหุ้นส่วนจำกัด ทุ่งยาวการค้า
2. ผู้เป็นหุ้นส่วนของห้างหุ้นส่วน มี 2 คน ตามรายชื่อดังนี้
   1. นายธีรพงษ์ คงแก้วขาว ลงหุ้นด้วยเงิน.....ประธานกรรมการ จำนวน 18,000,000.00 บาท
   2. นางประกายวรรณ คงแก้วขาว ลงหุ้นด้วยเงิน.....กรรมการ จำนวน 2,000,000.00 บาท
3. หุ้นส่วนผู้จัดการของห้างหุ้นส่วนนี้ มี 1 คน ตามรายชื่อดังนี้
   1. นายธีรพงษ์ คงแก้วขาว/
4. ข้อจำกัดอำนาจหุ้นส่วนผู้จัดการ มีดังนี้ ไม่มี/
5. สำนักงานแห่งใหญ่ ตั้งอยู่เลขที่ 45 หมู่ที่ 7 ตำบลโคกชะงาย อำเภอเมืองพัทลุง จังหวัดพัทลุง/
   สำนักงานสาขา ตั้งอยู่ (1) เลขที่ 281 หมู่ที่ 7 ตำบลโคกชะงาย อำเภอเมืองพัทลุง จังหวัดพัทลุง/
6. วัตถุที่ประสงค์ของห้างหุ้นส่วนนี้มี 32 ข้อ ดังปรากฏในสำเนาเอกสารแนบท้ายหนังสือรับรองนี้ จำนวน 3 แผ่น

โดยมีลายมือชื่อนายทะเบียนซึ่งรับรองเอกสารและประทับตราสำนักงานทะเบียนหุ้นส่วนบริษัทเป็นสำคัญ

คณะกรรมการพิจารณาผลการประกวดราคาอิเล็กทรอนิกส์
(ลงชื่อ).....ประธานกรรมการ
(ลงชื่อ).....กรรมการ
(ลงชื่อ).....กรรมการ

ห้างหุ้นส่วนจำกัด ทุ่งยาวการค้า TUNGYAO BUSINESS LIMITED PARTNERSHIP

ออกให้ ณ วันที่ 14 เดือน พฤศจิกายน พ.ศ. 2560

นายธีรพงษ์ คงแก้วขาว

สำนักงานทะเบียนหุ้นส่วนบริษัท จังหวัดพัทลุง

(นางสาวภัทรกัญญา เกตุเลี่ยง)
นายทะเบียน

คำเตือน : ผู้ใช้ควรตรวจสอบข้อควรทราบท้ายหนังสือรับรองฉบับนี้ทุกครั้ง

ตรวจสอบแล้ว
(นายกฤษฎา นาคะวิโรจน์)
นิติกร ชำนาญการ

ที่ พท. 001529 ออกให้ ณ วันที่ 14 เดือน พฤศจิกายน พ.ศ. 2560

ว.2

รายละเอียดวัตถุที่ประสงค์

วัตถุที่ประสงค์ทั่วไป

(1) ซื้อ จัดหา รับ เช่า เช่าซื้อ ถือกรรมสิทธิ์ ครอบครอง ปรับปรุง ใช้ และการจัดการโดยประการอื่น ซึ่งทรัพย์สินใดๆ ตลอดจนดอกผลของทรัพย์สินนั้น

(2) ขาย โอน จำนอง จำนำ แลกเปลี่ยน และจำหน่ายทรัพย์สินโดยประการอื่น

(3) เป็นนายหน้า ตัวแทน ตัวแทนค้าต่างในกิจการและธุรกิจทุกประเภท เว้นแต่ในธุรกิจประกันภัย การหาสมาชิกให้สมาคม และการค้าหลักทรัพย์

(4) กู้ยืมเงิน เบิกเงินเกินบัญชีจากธนาคาร นิติบุคคล หรือสถาบันการเงินอื่น และให้กู้ยืมเงินหรือให้เครดิตด้วยวิธีการอื่น โดยจะมีหลักประกันหรือไม่ก็ตาม รวมทั้งการรับ ออก โอน และสลักหลังตั๋วเงิน หรือตราสารที่เปลี่ยนมือได้อย่างอื่น เว้นแต่ในธุรกิจธนาคาร ธุรกิจเงินทุน และธุรกิจเครดิตฟองซิเอร์

(5) ทำการจัดตั้งสำนักงานสาขาหรือแต่งตั้งตัวแทน ทั้งภายในและภายนอกประเทศ

(6) เข้าเป็นหุ้นส่วนจำกัดความรับผิดในห้างหุ้นส่วนจำกัด เป็นผู้ถือหุ้นในบริษัทจำกัด และบริษัทมหาชนจำกัด

วัตถุที่ประสงค์ประกอบธุรกิจบริการ

(7) ประกอบกิจการรับเหมาก่อสร้างอาคาร อาคารพาณิชย์ อาคารที่พักอาศัย สถานที่ทำการ ถนน สะพาน เขื่อน อุโมงค์ และงานก่อสร้างอย่างอื่นทุกชนิด รวมทั้งรับทำงานโยธาทุกประเภท

(8) ประกอบกิจการโรงแรม ภัตตาคาร บาร์ ไนท์คลับ

(9) ประกอบกิจการขนส่งและขนถ่ายสินค้า และคนโดยสารทั้งทางบก ทางน้ำ ทางอากาศ ทั้งภายในประเทศ และระหว่างประเทศ รวมทั้งรับบริการนำของออกจากท่าเรือตามพิธีศุลกากรและการจัดระวางการขนส่งทุกชนิด

(10) ประกอบกิจการบริการจัดเก็บ รวบรวม จัดทำ จัดพิมพ์และเผยแพร่สถิติ ข้อมูลในทางเกษตรกรรม อุตสาหกรรม พาณิชยกรรม การเงิน การตลาด รวมทั้งวิเคราะห์และประเมินผลในการดำเนินธุรกิจ

(11) ประกอบกิจการบริการทางด้านกฎหมาย ทางบัญชี ทางวิศวกรรม ทางสถาปัตยกรรม รวมทั้งกิจการโฆษณา

(12) ประกอบธุรกิจบริการรับค้ำประกันหนี้สิน ความรับผิด และการปฏิบัติตามสัญญาของบุคคลอื่น รวมทั้งรับบริการค้ำประกันบุคคล ซึ่งเดินทางเข้ามาในประเทศหรือเดินทางออกไปต่างประเทศตามกฎหมายว่าด้วยคนเข้าเมือง กฎหมายว่าด้วยภาษีอากร และกฎหมายอื่น

(13) ประกอบธุรกิจบริการรับเป็นที่ปรึกษาและให้คำแนะนำปัญหาเกี่ยวกับด้านบริหารงานพาณิชยกรรม อุตสาหกรรม รวมทั้งปัญหาการผลิตการตลาดและจัดจำหน่าย

(14) ประกอบธุรกิจบริการรับเป็นผู้จัดการและดูแลผลประโยชน์ เก็บผลประโยชน์และจัดการทรัพย์สินให้บุคคลอื่น

(15) ประกอบกิจการโรงพยาบาลเอกชน สถานพยาบาล รับรักษาคนไข้และผู้ป่วยเจ็บ รับทำการฝึกสอนและอบรมทางด้านวิชาการเกี่ยวกับการแพทย์ การอนามัย

(16) ประกอบกิจการจัดสร้างและจัดจำหน่ายภาพยนตร์ โรงภาพยนตร์ และโรงมหรสพอื่น สถานพักตากอากาศ สนามกีฬา สระว่ายน้ำ โบว์ลิ่ง

(17) ประกอบกิจการให้บริการซ่อมแซม บำรุงรักษา ตรวจสอบ อัดฉีด พ่นน้ำยากันสนิมสำหรับยานพาหนะทุกประเภท รวมทั้งบริการติดตั้ง ตรวจสอบ และแก้ไขอุปกรณ์ ป้องกันวินาศภัยทุกประเภท

(18) ประกอบกิจการซักรีดเสื้อผ้า ตัดผม แต่งผม เสริมสวย

(19) ประกอบกิจการรับจ้างถ่ายรูป ล้าง อัด ขยายรูป รวมทั้งเอกสาร

(20) ประกอบกิจการสถานบริการอาบอบนวด

(21) ประกอบกิจการประมูลเพื่อรับจ้างทำของ ตามวัตถุที่ประสงค์ทั้งหมด ให้แก่บุคคล คณะบุคคล นิติบุคคล ส่วนราชการ และองค์การของรัฐ

(ลงชื่อ).....ผู้ว่าจ้าง
(นายสมปอง ช่วยเนียม)

(ลงชื่อ).....ผู้รับจ้าง
(นางสาวนิตรศิริ ล่องแล)

ห้างหุ้นส่วนจำกัด ทุ่งยาวการค้า

คณะกรรมการพิจารณาผลการประกวดราคาอิเล็กทรอนิกส์

(ลงชื่อ).....นายธีรพงษ์ คงแก้วขาว ประธานกรรมการ

(ลงชื่อ).....กรรมการ

(ลงชื่อ).....กรรมการ

ตรวจสอบแล้ว
(นายกฤษฎา นาคะวิโรจน์)
นิติกร ชำนาญการ

DBD
กรมพัฒนาธุรกิจการค้า กระทรวงพาณิชย์
Department of Business Development
Ministry of Commerce
โทร. 02 528 7600
Creative Services
สายด่วน 1570 www.dbd.go.th
จัดพิมพ์ เมื่อเวลา 08:25 น.

ที่ พท. 001529 ออกให้ ณ วันที่ 14 เดือน พฤศจิกายน พ.ศ. 2560

วัตถุที่ประสงค์ของ ห้างหุ้นส่วน/บริษัท นี้มี 32 ข้อ ดังนี้

(22) ประกอบกิจการค้าวัสดุก่อสร้าง อุปกรณ์และเครื่องมือเครื่องใช้ในการก่อสร้าง เครื่องมือช่างทุกประเภท สี เครื่องมือทาสี เครื่องตกแต่งอาคารทุกชนิด และผลิตภัณฑ์ที่ทำจากปูนซีเมนต์

(23) ประกอบกิจการค้ายางดิบ ยางแผ่น หรือยางชนิดอื่นอันผลิตขึ้นหรือได้มาจากส่วนใดส่วนหนึ่งของต้นยางพารา รวมตลอดถึงยางเทียม สิ่งทำเทียม วัตถุหรือสินค้าดังกล่าวโดยกรรมวิธีทางวิทยาศาสตร์

(24) ประกอบกิจการค้าดิน หิน กรวด ทราย ลูกรัง

(25) ประกอบกิจการโรงสี โรงเลื่อย โรงงานไสไม้และอบไม้ โรงงานต่อตัวถังรถยนต์ โรงงานผลิตเซรามิค และเครื่องเคลือบ โรงงานผลิตเครื่องปั้นดินเผา โรงงานอัดไอ โรงงานสกัดน้ำมันพืช โรงงานกระดาษ โรงงานกระสอบ โรงงานทอผ้า โรงงานปั่นด้าย โรงงานย้อมและพิมพ์ลายผ้า โรงงานผลิตและหล่อดอกยางรถยนต์ โรงงานผลิตเหล็ก โรงหล่อและกลึงโลหะ โรงงานตัวกะสี โรงงานรีดกะทะท่อหลอมโลหะ โรงงานผลิตบานประตูและหน้าต่าง โรงงานแก้ว โรงงานผลิตเครื่องดื่ม โรงงานหล่อยาง โรงงานผลิตประกอบรถยนต์

(26) ประกอบกิจการสถานีบริการน้ำมันเชื้อเพลิง และให้บริการซ่อมแซม บำรุงรักษา ตรวจสอบ ขัดถู พ่นยากันสนิม สำหรับยานพาหนะทุกประเภท รวมทั้งบริการติดตั้ง ตรวจสอบและแก้ไขอุปกรณ์ป้องกันวินาศภัยทุกประเภท

(27) ประกอบกิจการค้าอาหารสด อาหารแห้ง อาหารสำเร็จรูป เครื่องกระป๋อง เครื่องปรุงรสอาหาร เครื่องดื่ม สุรา เบียร์ บุหรี่ และเครื่องบริโภคอื่น

(ลงชื่อ).....ผู้ว่าจ้าง (ลงชื่อ).....ผู้รับจ้าง

(นายสมปอง ช่วยเนียม) (นางสาวณัฏฐศิริ ล่องแพ)

คณะกรรมการพิจารณาผลการประกวดราคาอิเล็กทรอนิกส์

(ลงชื่อ).....ประธานกรรมการ

(ลงชื่อ).....กรรมการ

(ลงชื่อ).....กรรมการ

ห้างหุ้นส่วนจำกัด ทุ่งขาวการค้า

นายธีรพงษ์ คงแก้วขาว

ตรวจสอบแล้ว

(นายกฤษฎา นาคะวิโรจน์)
นิติกร ชำนาญการ

ที่ พท. 001529 ออกให้ ณ วันที่ 14 เดือน พฤศจิกายน พ.ศ. 2560

วัตถุที่ประสงค์ของ ห้างหุ้นส่วนบริษัท นี้ มี 32 ข้อ ดังนี้

(28) ประกอบกิจการค้า ข้าว ผลิตภัณฑ์ข้าว มันสำปะหลัง ผลิตภัณฑ์มันสำปะหลัง ข้าวโพด ถั่ว ถั่ว พริกไทย ปอ นุ่น ฝ้าย ครั่ง ละหุ่ง ไม้ ยาง ผัก ผลไม้ ของป่า สมุนไพร หนังสัตว์ เขาสัตว์ สัตว์มีชีวิต เนื้อสัตว์ ชำแหละ น้ำตาล อาหารสัตว์ และพืชผลทางการเกษตรทุกชนิด

(29) ประกอบกิจการค้า เครื่องจักร เครื่องยนต์ เครื่องมือกล เครื่องทุ่นแรง ยานพาหนะ เครื่องกำเนิด และเครื่องใช้ไฟฟ้า ตู้เย็น เครื่องปรับอากาศ พัดลม หม้อหุงข้าวไฟฟ้า เตารีดไฟฟ้า เครื่องสูบน้ำ เครื่องทำความร้อน เครื่องทำความเย็น เครื่องครัว เครื่องเหล็ก เครื่องทองแดง เครื่องทองเหลือง เครื่องสุขภัณฑ์ เครื่องเคหภัณฑ์ เครื่องเฟอร์นิเจอร์ อุปกรณ์ไฟฟ้า อุปกรณ์ประปา รวมทั้งอะไหล่ และอุปกรณ์ของสินค้าดังกล่าวข้างต้น

(30) ประกอบกิจการโรงพิมพ์ รับพิมพ์หนังสือ พิมพ์หนังสือจำหน่าย และออกหนังสือพิมพ์

(31) ประกอบกิจการค้ายารักษา และป้องกันโรคสำหรับคนและสัตว์ เครื่องเวชภัณฑ์ เคมีภัณฑ์ เครื่องมือแพทย์และเภสัชกรรม ปุ๋ย ยาฆ่าแมลงศัตรูพืช ยาบำรุงพืชและสัตว์ทุกชนิด เครื่องมือเครื่องใช้ในทางวิทยาศาสตร์

(32) ประกอบกิจการให้เช่ารถแบคโฮและยานพาหนะทุกชนิด

(ลงชื่อ).....ผู้ว่าจ้าง (ลงชื่อ).....ผู้รับจ้าง

(นายสมปอง ช่วยเนียม) (นางสาวฉัตรศิริ ล่องแพ)

คณะกรรมการพิจารณาผลการประกวดราคาอิเล็กทรอนิกส์

(ลงชื่อ).....ประธานกรรมการ

(ลงชื่อ).....กรรมการ

(ลงชื่อ).....กรรมการ

ห้างหุ้นส่วนจำกัด ทุ่งยาวการค้า

นายธีรพงษ์ คงแก้วขาว

ตรวจสอบแล้ว

(นายกฤษฎา นาคะวิโรจน์)
นิติกร ชำนาญการ

เลขประจำตัวผู้เสียภาษีอากร
0 - 9 3 3 5 - 3 8 0 0 0 - 0 4 - 4

ภ.พ.20

ใบทะเบียนภาษีมูลค่าเพิ่ม

ชื่อผู้ประกอบการ ห้างหุ้นส่วนจำกัด ทุ่งยาวการค้า (ลงชื่อ)..... ผู้จำจ่าง (ลงชื่อ)..... ผู้รับจ่าง
(นายสมปอง ช่วยเนียม) (นางสาวฉัตรศิริ ล่องแก้ว)

ชื่อสถานประกอบการ ห้างหุ้นส่วนจำกัด ทุ่งยาวการค้า

เป็น [X] สำนักงานใหญ่ [ ] สาขาที่

ตั้งอยู่ อาคาร คณะกรรมการพิจารณาผลการประกวดราคาอิเล็กทรอนิกส์ ห้องเลขที่ - ชั้นที่ -

หมู่บ้าน (ลงชื่อ)..... ประธานกรรมการ เลขที่ 45

หมู่ที่ 7 ตรอก/ซอย (ลงชื่อ).....) ถนน -
กรรมการ

ตำบล/แขวง โคกชะงาย อำเภอ/เขต เมืองพัทลุง

(ลงชื่อ)..... กรรมการ

จังหวัด พัทลุง รหัสไปรษณีย์ 93000 โทรศัพท์

วันที่ให้เป็นผู้ประกอบการจดทะเบียน 16 กุมภาพันธ์ 2538

ออกให้เมื่อวันที่ 28 ส.ค. 2556

ผู้ออกทะเบียน
(นางอนงค์ จันทร์เนตร์) บายธีรพงษ์ คงแก้วขาว

ตำแหน่ง สรรพากรพื้นที่พัทลุง

ห้างหุ้นส่วนจำกัด ทุ่งยาวการค้า TUNGYAO BUSINESS LIMITED PARTNERSHIP

คำเตือน

ใบทะเบียนภาษีมูลค่าเพิ่มนี้ใช้ได้เฉพาะผู้ประกอบการ และเฉพาะสถานประกอบการตามที่ระบุไว้เท่านั้น และต้องแสดงไว้ ณ ที่เปิดเผยซึ่งเห็นได้ง่ายในสถานประกอบการ เป็นรายสถานประกอบการ ถ้าสูญหาย ถูกทำลาย หรือชำรุดในสาระสำคัญ ต้องยื่นคำขอรับใบแทนภายใน 15 วัน นับแต่วันที่ทราบถึงการสูญหาย ถูกทำลายหรือชำรุด หากฝ่าฝืนอาจต้องรับผิดทั้งทางแพ่งและหรืออาญา

12930010-25560622-1-99-00000164 ภพ09-12930010-12930010-1-99-25560622-0-0-00001-63 12930000

สรุปผลราคากลางค่าก่อสร้าง

แบบ ปร.5

ส่วนราชการ องค์การบริหารส่วนตำบลตำนาน

ประเภทงาน โครงการก่อสร้างระบบประปาบาหมูบ้านแบบบาดาลขนาดใหญ่ ความจุ 20 ลบ.ม. หมู่ที่ 9 บ้านขาคีม ตำบลตำนาน องค์การบริหารส่วนตำบลตำนาน อำเภอเมือง จังหวัดพัทลุง

สถานที่ก่อสร้าง หมู่ที่ 9 ต.ตำนาน อ.เมืองพัทลุง จ.พัทลุง

เจ้าของงาน กองช่าง องค์การบริหารส่วนตำบลตำนาน

แบบเลขที่ จำนวน 25 แผ่น

ประมาณการตามแบบ ปร.4 จำนวน 11 แผ่น

ประมาณราคาเมื่อวันที่

ลำดับที่	รายการ	รวม ค่างานต้นทุน (บาท)	Factor F	รวม ค่าก่อสร้าง (บาท)	หมายเหตุ
1	งานอาคาร	3,027,686.89	1.3024	3,943,259.40	Factor F
2	งานทาง			-	- เงินล่วงหน้าจ่าย 0%
3	งานสะพานและท่อเหลี่ยม			-	- ดอกเบี้ยเงินกู้ 6%
4	งานที่ไม่รวม Factor F(ครุภัณฑ์)	68,363.00	1.0700	73,148.41	- เงินประกันผลงาน 0%
	ป้ายโครงการ	3,500.00		3,500.00	- พื้นที่ฝนตกชุก 1
สรุป		รวมค่าก่อสร้างเป็นเงิน		4,019,907.81	
		คิดเป็นเงินประมาณ		4,019,907.81	
	(ตัวอักษร)	(สี่ล้านหนึ่งหมื่นเก้าพันเก้าร้อยเจ็ดบาทแปดสิบเอ็ดสตางค์)			

ราคาที่ผู้รับจ้างเสนอ 4,020,000.- บาท (สี่ล้านสองหมื่นบาทถ้วน)

ราคาที่กำหนดราคากลาง 4,028,000.-บาท (สี่ล้านสองหมื่นแปดพันบาทถ้วน)

ราคาที่ประเมินได้ 4,019,907.81.- บาท (สี่ล้านหนึ่งหมื่นเก้าพันเก้าร้อยเจ็ดบาทแปดสิบเอ็ดสตางค์)

คิดเป็นร้อยละ 99.80

(ลงชื่อ).....ผู้ว่าจ้าง

(นายสมปอง ร่วยเนียม)

(ลงชื่อ).....ผู้รับจ้าง

(นางสาวนัครศิริ อองแท)

ตรวจสอบแล้ว

(นายกฤษฎา นาคะวิโรจน์)

นิติกร ชำนาญการ

รายการ โครงการก่อสร้างระบบประปาบาหมูบ้านแบบบาดาลขนาดใหญ่ ความจุ 20 ลบ.ม. หมู่ที่ 9 บ้านขาคีม ตำบลตำนาน องค์การบริหารส่วนตำบลตำนาน อำเภอเมือง จังหวัดพัทลุง

สถานที่ก่อสร้าง หมู่ที่ 9 ต.ตำนาน อ.เมืองพัทลุง จ.พัทลุง ตามแบบ เลขที่ แบบ ปร.4 แผ่นที่

เจ้าของโครงการองค์การบริหารส่วนตำบลตำนาน อำเภอเมืองพัทลุง จังหวัดพัทลุง

ประมาณการโดย คณะกรรมการกำหนดราคากลาง ประมาณการวันที่

ลำดับที่	รายการ	จำนวน	หน่วย	ค่าวัสดุ		ค่าแรงงาน		รวมค่าวัสดุและแรงงาน	หมายเหตุ
				หน่วยละ	จำนวนเงิน	หน่วยละ	จำนวนเงิน		
	โครงการก่อสร้างระบบประปาบาดาลขนาดใหญ่								
	อัตราผลิต 10,000 ลิตร/ชม.								
1	งานฐานรากระบบการผลิต								
1.1	งานปรับพื้นที่								
	- งานปรับพื้นที่	63.00	ตร.ม.		-	19.96	1,257.48	1,257.48	
	- งานขุดดินและถมคืน	66.00	ลบ.ม.		-	124.75	8,233.50	8,233.50	
	- ดินถม /ดินลูกรัง	150.00	ลบ.ม.	233.17	34,975.50		-	34,975.50	
1.2	งานคอนกรีตโครงสร้าง				-		-	-	
	- ทรายหยาบรองพื้น	3.50	ลบ.ม.	373.08	1,305.78	90.81	317.84	1,623.62	
	- คอนกรีตหยาบ 1:3:5	2.00	ลบ.ม.	1,646.70	3,293.40	397.20	794.40	4,087.80	
	- คอนกรีตโครงสร้าง 1:2:4	12.00	ลบ.ม.	2,383.07	28,596.84	497.00	5,964.00	34,560.84	
	- แผ่นพื้นคอนกรีตสำเร็จรูป	16.00	ตร.ม.	299.40	4,790.40	24.95	399.20	5,189.60	
	- Hand PVC Water Stop ขนาด 12"	1.00	ม้วน	8,732.50	8,732.50	249.50	249.50	8,982.00	
1.3	งานเหล็กเสริมคอนกรีต				-		-	-	
	- เหล็ก RB 6 SR 24	48.84	กก.	24.35	1,189.25	4.09	199.76	1,389.01	

(ลงชื่อ).....ผู้ว่าจ้าง
(นายสมปอง ช่วยเพียร)

(ลงชื่อ).....ผู้รับจ้าง
(นางสาวนัครศิริ ออองแพ)

ตรวจสอบแล้ว
(นายกฤษฎา นาคยวิโรจน์)
นิติกร ชำนาญการ

รายการ โครงการก่อสร้างระบบประปาบาหมูบ้านแบบบาดาลขนาดให[illegible]วามจุ 20 ลบ.ม. หมู่ที่ 9 บ้านขาคีม ตำบลตำนาน องค์ก[illegible]ริหารส่วนตำบลตำนาน อำเภอเมือง จังหวัดพัทลุง

สถานที่ก่อสร้าง หมู่ที่ 9 ต.ตำนาน อ.เมืองพัทลุง จ.พัทลุง ตามแบบ เลขที่ แบบ ปร.4 แผ่นที่

เจ้าของโครงการองค์การบริหารส่วนตำบลตำนาน อำเภอเมืองพัทลุง จังหวัดพัทลุง

ประมาณการโดย คณะกรรมการกำหนดราคากลาง ประมาณการวันที่

ลำดับที่	รายการ	จำนวน	หน่วย	ค่าวัสดุ		ค่าแรงงาน		รวมค่าวัสดุและแรงงาน	หมายเหตุ
				หน่วยละ	จำนวนเงิน	หน่วยละ	จำนวนเงิน		
	- เหล็ก RB 9 SR 24	168.66	กก.	23.15	3,904.48	4.09	689.82	4,594.30	
	- เหล็ก DB 12 SD 30	15.54	กก.	21.09	327.74	3.29	51.13	378.87	
	- เหล็กตะแกรงสำเร็จรูป wire mash ⌀ 4 มม.@ 0.20 ม.	49.00	ตร.ม.	31.93	1,564.57	4.99	244.51	1,809.08	
	- ลวดผูกเหล็ก	58.00	ตัน	37.30	2,163.40		-	2,163.40	
1.4	งานไม้แบบ				-		-	-	
	- ไม้แบบหล่อคอนกรีต	70.00	ตร.ม.	399.20	27,944.00	132.73	9,291.10	37,235.10	
	- ไม้ค้ำยันแบบหล่อคอนกรีต	25.00	ตร.ม.	299.40	7,485.00		-	7,485.00	
	- ตะปู	20.00	กก.	35.74	714.80		-	714.80	
1.5	งานผนังและผิวพื้น/ผนัง/ผนัง				-		-	-	
	- ผนังก่ออิฐครึ่งแผ่น(อิฐแดง4รู ท้องตลาด)	5.00	ตร.ม.	195.60	978.00	88.82	444.10	1,422.10	
	- ผนังผิวขัดมัน	59.00	ตร.ม.	65.86	3,885.74	86.82	5,122.38	9,008.12	
1.6	งานเสาเข็ม				-		-	-	
	- เสาเข็มรับน้ำหนักปลอดภัยไม่น้อยกว่า 6 ตัน/ต้น	43.00	ต้น	1,197.60	51,496.80	175.64	7,552.52	59,049.32	
	- งานสกัดหัวเสาเข็ม	43.00	ต้น		-	159.68	6,866.24	6,866.24	
	รวมงานข้อที่ 1				-		-	**231,025.67**	
					-		-	-	
2	งานอาคารควบคุมงานผลิต				-		-	-	
2.1	งานหลังคาและโครงหลังคาเหล็ก				-		-	-	
	- กระเบื้องหลังคากระเบื้องลอนคู่	25.00	ตร.ม.	99.80	2,495.00	44.91	1,122.75	3,617.75	
	- ครอบข้างกระเบื้องลอนคู่	10.00	ม.	39.17	391.70	22.45	224.50	616.20	

(ลงชื่อ).....ผู้ว่าจ้าง (ลงชื่อ).....ผู้รับจ้าง

(นายสมปอง รายเชี่ยม) (นางสาวนัครทิริ ลองแม)

ตรวจสอบแล้ว

(นายกฤษฎา นาคะวิโรจน์) นิติกร ชำนาญการ

รายการ โครงการก่อสร้างระบบประปาบาหมู่บ้านแบบบาดาลขนาดให[illegible]วามจุ 20 ลบ.ม. หมู่ที่ 9 บ้านขาคีม ตำบลตำนาน องค์ก[illegible]ริหารส่วนตำบลตำนาน อำเภอเมือง จังหวัดพัทลุง

สถานที่ก่อสร้าง หมู่ที่ 9 ต.ตำนาน อ.เมืองพัทลุง จ.พัทลุง ตามแบบ เลขที่ แบบ ปร.4 แผ่นที่

เจ้าของโครงการองค์การบริหารส่วนตำบลตำนาน อำเภอเมืองพัทลุง จังหวัดพัทลุง

ประมาณการโดย คณะกรรมการกำหนดราคากลาง ประมาณการวันที่

ลำดับที่	รายการ	จำนวน	หน่วย	ค่าวัสดุ		ค่าแรงงาน		รวมค่าวัสดุและแรงงาน	หมายเหตุ
				หน่วยละ	จำนวนเงิน	หน่วยละ	จำนวนเงิน		
	- ปิดลอนไม้เนื้อแข็งขนาด 1"x6"	20.00	ม.	83.83	1,676.60	46.90	938.00	2,614.60	
	- ปิดลอนไม้เนื้อแข็งขนาด 1"x8"	20.00	ม.	111.77	2,235.40	46.90	938.00	3,173.40	
	- ไม้อุดหัวจันทัน 1 1/2"x3"	5.00	ม.	53.89	269.45		-	269.45	
	- ไม้อุดหัวแป 1 1/2"x3"	7.00	ม.	53.89	377.23		-	377.23	
	- เหล็ก C 75x45x15x2.3 มม.	147.00	กก.	22.65	3,329.55	9.98	1,467.06	4,796.61	
	- เหล็ก C 100x50x20x2.3 มม.	117.50	กก.	22.62	2,657.85	9.98	1,172.65	3,830.50	
	- เหล็ก C 100x50x20x3.2 มม.	61.46	กก.	20.98	1,289.43	9.98	613.37	1,902.80	
	- เหล็กกล่อง 4"x4"x3.2 มม.	114.24	กก.	32.31	3,691.09	9.98	1,140.12	4,831.21	
	- แผ่น plate 125x125x6.0 มม.	4.00	แผ่น	44.91	179.64	9.98	39.92	219.56	
2.2	งานตกแต่งผิวพื้น				-		-	-	
	- พื้น คสล.ขัดหยาบ	16.00	ตร.ม.	29.94	479.04	60.87	973.92	1,452.96	
2.3	งานผนังและตกแต่งผิวผนัง				-		-	-	
	- ผนังก่ออิฐบล๊อค	40.00	ตร.ม.	112.77	4,510.80	79.84	3,193.60	7,704.40	
	- ผนังผิวฉาบปูนเรียบ	80.00	ตร.ม.	49.90	3,992.00	81.83	6,546.40	10,538.40	
	- งานฉาบปูนโครงสร้าง	-	ตร.ม.		-		-	-	
	- งานเสาเอ็น+ทับหลัง	28.00	ม.	78.84	2,207.52	43.91	1,229.48	3,437.00	
2.4	งานฝ้าเพดาน				-		-	-	

(ลงชื่อ).....ผู้รับจ้าง
(นายสมปอง รวยเนี่ยม)

(ลงชื่อ).....ผู้รับจ้าง
(นางสาวอัครสิริ ลองแก)

ตรวจสอบแล้ว
(นายกฤษฎา มาคะวิโรจน์)
นิติกร ชำนาญการ

รายการ โครงการก่อสร้างระบบประปาบาหมู่บ้านแบบบาดาลขนาดใหญ่ ความจุ 20 ลบ.ม. หมู่ที่ 9 บ้านขาคีม ตำบลตำนาน องค์การบริหารส่วนตำบลตำนาน อำเภอเมือง จังหวัดพัทลุง

สถานที่ก่อสร้าง หมู่ที่ 9 ต.ตำนาน อ.เมืองพัทลุง จ.พัทลุง ตามแบบ เลขที่ แบบ ปร.4 แผ่นที่

เจ้าของโครงการองค์การบริหารส่วนตำบลตำนาน อำเภอเมืองพัทลุง จังหวัดพัทลุง

ประมาณการโดย คณะกรรมการกำหนดราคากลาง ประมาณการวันที่

ลำดับที่	รายการ	จำนวน	หน่วย	ค่าวัสดุ		ค่าแรงงาน		รวมค่าวัสดุและแรงงาน	หมายเหตุ
				หน่วยละ	จำนวนเงิน	หน่วยละ	จำนวนเงิน		
	- ฝ้าเพดานยิบซั่มบอร์ด	16.00	ตร.ม.	169.66	2,714.56	74.85	1,197.60	3,912.16	
	- ฝ้าเพดานแผ่นเรียบ	9.00	ตร.ม.	299.40	2,694.60	96.80	871.20	3,565.80	
2.5	งานประตู-หน้าต่าง				-		-	-	
	- D1 บานไม้เปิดคู่(พร้อมวงกบ)	1.00		6,257.46	6,257.46	788.42	788.42	7,045.88	
	- W1 หน้าต่างบานเกล็ด 3 ช่องบาน(พร้อมวงกบ)	2.00		3,493.00	6,986.00	648.70	1,297.40	8,283.40	
2.6	งานทาสี				-		-	-	
	- สีรองพื้นกันสนิม โครงสร้างเหล็กหลังคา	25.00	ตร.ม.	62.87	1,571.75	34.93	873.25	2,445.00	
	- สีน้ำมัน โครงสร้างเหล็กหลังคา	25.00	ตร.ม.	62.87	1,571.75	37.92	948.00	2,519.75	
	- สีน้ำทาภายนอก	40.00	ตร.ม.	42.91	1,716.40	33.93	1,357.20	3,073.60	
	- สีน้ำทาภายใน	40.00	ตร.ม.	28.94	1,157.60	29.94	1,197.60	2,355.20	
2.7	งานไฟฟ้า				-		-	-	
	- โคมไฟหลอดพลูออเรสเซนต์ 1x36 วัตต์ ขาสปริง	1.00	ชุด	349.30	349.30	114.77	114.77	464.07	
	- โคมไฟหลอดพลูออเรสเซนต์ 1x18 วัตต์ ขาสปริง	3.00	ชุด	149.70	449.10	114.77	344.31	793.41	
	- สวิทย์เปิด-ปิด แบบฝังบล๊อกพลาสติก	5.00	อัน	27.98	139.90	99.80	499.00	638.90	
	- เต๋ารับ(ปลั๊ก)	6.00	อัน	27.98	167.88	99.80	598.80	766.68	
	- โหลดควบคุมระบบ(เฉพาะในห้อง)พร้อมตดตั้งอุปกรณ์	1.00	ชุด	2,495.00	2,495.00	998.00	998.00	3,493.00	
	- งานวางสายระบบไฟฟ้าภายในอาคารพร้อมติดตั้งอุปกรณ์	1.00	งาน	1,197.60	1,197.60	1,297.40	1,297.40	2,495.00	
2.8	งานพื้นภายนอกอาคารใน scopeขนาด 7 x 7 ม.				-		-	-	

(ลงชื่อ).....ผู้รับจ้าง
(นายสมพร รวยเนียม)

(ลงชื่อ).....ผู้รับจ้าง
(นางสาวฉัตรศิริ อ้องแข)

ตรวจสอบแล้ว
(นายกฤษฎา นาคะวิโรจน์)
นิติกรชำนาญการ

รายการ โครงการก่อสร้างระบบประปาบาหมู่บ้านแบบบาดาลขนาดให[illegible]วามจุ 20 ลบ.ม. หมู่ที่ 9 บ้านขาคีม ตำบลตำนาน องค์ก[illegible]ริหารส่วนตำบลตำนาน อำเภอเมือง จังหวัดพัทลุง

สถานที่ก่อสร้าง หมู่ที่ 9 ต.ตำนาน อ.เมืองพัทลุง จ.พัทลุง ตามแบบ เลขที่ แบบ ปร.4 แผ่นที่

เจ้าของโครงการองค์การบริหารส่วนตำบลตำนาน อำเภอเมืองพัทลุง จังหวัดพัทลุง

ประมาณการโดย คณะกรรมการกำหนดราคากลาง ประมาณการวันที่

ลำดับที่	รายการ	จำนวน	หน่วย	ค่าวัสดุ		ค่าแรงงาน		รวมค่าวัสดุและแรงงาน	หมายเหตุ
				หน่วยละ	จำนวนเงิน	หน่วยละ	จำนวนเงิน		
	- ทรายหยาบรองพื้น	2.00	ลบ.ม.	373.08	746.16	90.81	181.62	927.78	
	- คอนกรีตโครงสร้าง 1:2:4	3.00	ลบ.ม.	2,271.15	6,813.45	497.00	1,491.00	8,304.45	
	- เหล็กตะแกรงสำเร็จรูป wire mash ⌀ 4 มม.@ 0.20 ม.	31.00	ตร.ม.	31.93	989.83	4.99	154.69	1,144.52	
	- ไม้แบบ	3.00	ตร.ม.	399.20	1,197.60	132.73	398.19	1,595.79	
	- พื้นผิวขัดหยาบ	31.00	ตร.ม.	29.94	928.14	29.94	928.14	1,856.28	
	รวมงานข้อที่ 2				-		-	**105,062.74**	
							-	-	
3	ระบบตกตะกอน(Clarifler)						-	-	
	วัสดุเหล็กเหนียวหนา 6 มม.ขนาด ⌀ 1500 มม.x 4 ม.	1.00	ชุด	23,018.87	23,018.87		-	23,018.87	
	ประกอบด้วยระบบ				-		-	-	
	- การเกิดตะกอน(Coagulation)	1.00	ชุด	103,792.00	103,792.00		-	103,792.00	
	- การรวมตัวของตะกอน(Flocculation)	1.00	ชุด	116,167.20	116,167.20		-	116,167.20	
	- การตกตะกอน(Settling)	1.00	ชุด	44,111.60	44,111.60		-	44,111.60	
	- การดักตะกอนเบา	1.00	ชุด	58,383.00	58,383.00		-	58,383.00	
	- การระบายตะกอน	1.00	ชุด	89,520.60	89,520.60		-	89,520.60	
	รวมงานข้อที่ 3				-		-	**434,993.27**	
					-		-	-	
4	ระบบกรองน้ำ(Sand Filter)						-		
	วัสดุเหล็กเหนียวหนา 6 มม.ขนาด ⌀ 1500 มม.x 2 ม.	1.00	ชุด	16,766.40	16,766.40		-	16,766.40	

(ลงชื่อ).....ผู้ว่าจ้าง
(นายชมพล ช่วยเนียม)

(ลงชื่อ).....ผู้รับจ้าง
(นางสาวนัครทิรี จองแซ)

ตรวจสอบแล้ว
(นายกฤษฎา นาคยศไรจน์)
นิติกร ชำนาญการ

รายการ โครงการก่อสร้างระบบประปาบาหมูบ้านแบบบาดาลขนาดให[illegible]วามจุ 20 ลบ.ม. หมู่ที่ 9 บ้านขาคีม ตำบลตำนาน องค์ก[illegible]ริหารส่วนตำบลตำนาน อำเภอเมือง จังหวัดพัทลุง

สถานที่ก่อสร้าง หมู่ที่ 9 ต.ตำนาน อ.เมืองพัทลุง จ.พัทลุง ตามแบบ เลขที่ แบบ ปร.4 แผ่นที่

เจ้าของโครงการองค์การบริหารส่วนตำบลตำนาน อำเภอเมืองพัทลุง จังหวัดพัทลุง

ประมาณการโดย คณะกรรมการกำหนดราคากลาง ประมาณการวันที่

ลำดับที่	รายการ	จำนวน	หน่วย	ค่าวัสดุ		ค่าแรงงาน		รวมค่าวัสดุและแรงงาน	หมายเหตุ
				หน่วยละ	จำนวนเงิน	หน่วยละ	จำนวนเงิน		
	ประกอบด้วยท่อภายในถังรับน้ำเข้ากรอง ๏ 3 นิ้ว	1.00	ชุด	31,936.00	31,936.00		-	31,936.00	
	ท่อล้างน้ำกรองทิ้งขนาด ๏ 3นิ้วและท่ออากาศ				-		-	-	
	- หัวกรอง PP 2 นิ้ว	1.00	ชุด	27,944.00	27,944.00		-	27,944.00	
	- ชุดแผ่นเหล็กเจาะรู 25 มม.ตามแบบ	1.00	ชุด	212,514.12	212,514.12		-	212,514.12	
	- กรวดกรองขนาด 3-5 มม. หนา 10 ซม.ทรายกรองขนาด 0.5-	1.00	ชุด	10,578.80	10,578.80		-	10,578.80	
	หนา 40 ซม. หนารวม 50 ซม.				-		-	-	
	- สารกรองแอนทราไซท์ ขนาด 1.00-2.00 มม.หนา 50 ซม.	1.00	ชุด	12,664.62	12,664.62		-	12,664.62	
	- การล้างย้อนด้วยน้ำที่แรงดัน 10-12 เมตรน้ำ	1.00	ชุด	58,383.00	58,383.00		-	58,383.00	
	- ช่องเข้าไปบำรุงรักษาขนาด 500 มม. พร้อมหน้าจาน	1.00	ชุด	9,980.00	9,980.00		-	9,980.00	
	- บันไดทางขึ้นพร้อมชานพัก	1.00	ชุด	39,920.00	39,920.00		-	39,920.00	
	รวมงานข้อที่ 4				-		-	**420,686.94**	
					-			-	
5	ระบบท่อและประตูน้ำควบคุมระบบผลิตเป็นท่อPVC								
	เป็นท่อ PVC ขนาด ๏ 2"และ3" PN 8.5 และระบบประตูน้ำ				-			-	
	ปีกผีเสื้อหรือบอลวาล์ว(Ball Valve)๏ 2" และ3"ประกอบด้วย				-		-	-	
	- ระบบท่อภายในระบบผลิตน้ำ	1.00	ชุด	61,476.80	61,476.80		-	61,476.80	
	- ระบบประตูน้ำควบคุมระบบผลิตน้ำ	1.00	ชุด	30,738.40	30,738.40		-	30,738.40	

(ลงชื่อ).....ผู้จ้าง (นายสมบูรณ์ ช่วยเพียม)

(ลงชื่อ).....ผู้รับจ้าง (นางสาวนัครศิริ อ้องแก้ว)

ตรวจสอบแล้ว

(นายกฤษฎา นาคะวิโรจน์)

รายการ โครงการก่อสร้างระบบประปาบาหมู่บ้านแบบบาดาลขนาดให[illegible]วามจุ 20 ลบ.ม. หมู่ที่ 9 บ้านขาคีม ตำบลตำนาน องค์ก[illegible]ริหารส่วนตำบลตำนาน อำเภอเมือง จังหวัดพัทลุง

สถานที่ก่อสร้าง หมู่ที่ 9 ต.ตำนาน อ.เมืองพัทลุง จ.พัทลุง ตามแบบ เลขที่ แบบ ปร.4 แผ่นที่

เจ้าของโครงการองค์การบริหารส่วนตำบลตำนาน อำเภอเมืองพัทลุง จังหวัดพัทลุง

ประมาณการโดย คณะกรรมการกำหนดราคากลาง ประมาณการวันที่

ลำดับที่	รายการ	จำนวน	หน่วย	ค่าวัสดุ		ค่าแรงงาน		รวมค่าวัสดุและแรงงาน	หมายเหตุ
				หน่วยละ	จำนวนเงิน	หน่วยละ	จำนวนเงิน		
	รวมงานข้อที่ 5				-		-	**92,215.20**	
					-			-	
6	ระบบเก็บน้ำประปา(storage Tank)								
	วัสดุเหล็กเหนียวหนา 6 มม.ขนาด ⌀ 1500 มม.x 12 ม.	1.00	ชุด	418,012.30	418,012.30		-	418,012.30	
	ความจุ 21,000 ลิตรพร้อมท่อจ่ายน้ำ ท่อระบายตะกอน				-		-	-	
	ท่อระบายอากาศช่องเข้าไปบำรุงรักษาพร้อมบันไดทางขึ้น				-		-	-	
	และชานพัก				-		-	-	
	รวมงานข้อที่ 6				-		-	**418,012.30**	
					-		-	-	
7	ระบบจ่ายสารเคมี(Chemical Dosing)พร้อมระบบท่อ				-		-	-	
	- ปั๊มจ่ายสารส้ม(Alum Dosing Pum)8 L/Hr.	1.00	ชุด	19,960.00	19,960.00		-	19,960.00	
	- ปั๊มจ่ายคลอรีน(Cl2 Dosing Pum)8 L/Hr.	1.00	ชุด	20,958.00	20,958.00		-	20,958.00	
	- ปั๊มจ่ายปูนขาว (Lime Dosing Pum)8 L/Hr.	1.00	ชุด	19,960.00	19,960.00		-	19,960.00	
	รวมงานข้อที่ 7				-		-	**60,878.00**	
					-		-	-	
8	ระบบถังผสมสารเคมี(Chemical Mixing Tank)				-		-	-	
	- ถังผสมสารส้ม(PVC,PEหรือFiberglass ขนาด 500 L.	1.00	ถัง	6,487.00	6,487.00		-	6,487.00	

(ลงชื่อ).....ผู้ว่าจ้าง (ลงชื่อ).....ผู้รับจ้าง

(นางสมพร ช่วยเนียม) (นางสาวณัฐศิริ ลองแย)

ตรวจสอบแล้ว

(นายกฤษฎา นาคะวิโรจน์)

นิติกร ชำนาญการ

รายการ โครงการก่อสร้างระบบประปาบาหมูบ้านแบบบาดาลขนาดให[illegible]วามจุ 20 ลบ.ม. หมู่ที่ 9 บ้านขาคีม ตำบลตำนาน องค์ก[illegible]ริหารส่วนตำบลตำนาน อำเภอเมือง จังหวัดพัทลุง

สถานที่ก่อสร้าง หมู่ที่ 9 ต.ตำนาน อ.เมืองพัทลุง จ.พัทลุง ตามแบบ เลขที่ แบบ ปร.4 แผ่นที่

เจ้าของโครงการองค์การบริหารส่วนตำบลตำนาน อำเภอเมืองพัทลุง จังหวัดพัทลุง

ประมาณการโดย คณะกรรมการกำหนดราคากลาง ประมาณการวันที่

ลำดับที่	รายการ	จำนวน	หน่วย	ค่าวัสดุ		ค่าแรงงาน		รวมค่าวัสดุและแรงงาน	หมายเหตุ
				หน่วยละ	จำนวนเงิน	หน่วยละ	จำนวนเงิน		
	- ถังผสมคลอรีน PVC,PEหรือFiberglass ขนาด 500 L.	1.00	ถัง	6,487.00	6,487.00		-	6,487.00	
	- ถังผสมปูนขาว PVC,PEหรือFiberglass ขนาด 500 L.	1.00	ถัง	6,487.00	6,487.00		-	6,487.00	
	รวมงานข้อที่ 8							**19,461.00**	
					-		-	-	
9	ระบบปั๊มสูบน้ำดิบและน้ำประปารวมชุดท่อรวมจ่าย				-			-	
	- ปั๊มสูบน้ำ1,130 ลิตร/นาที	2.00	ชุด	15,968.00	31,936.00		-	31,936.00	
	- ปั๊มสูบน้ำประปา1,130 ลิตร/นาที	2.00	ชุด	15,968.00	31,936.00		-	31,936.00	
	- ฐานปั๊ม+ชุดท่อ+อื่นๆ รวมจ่าย	4.00	ชุด	1,497.00	5,988.00			5,988.00	
	รวมงานครุภัณฑ์							**63,872.00**	
	รวมงานข้อที่ 9				-		-	**5,988.00**	
					-		-	-	
10	ระบบไฟฟ้าควบคุมระบบผลิตน้ำ 220 V ,50Hz,Ip2w				-		-	-	
	- ประกอบด้วย				-		-	-	
	- ตู้ควบคุมภายในอาคารผลิตน้ำพร้อมสายไฟฟ้าจากตู้ควบคุมถึง	1.00	งาน	295,408.00	295,408.00		-	295,408.00	
	อุปกรณ์ไฟฟ้าทุกชนิดภายในอาคารรวมถึงระบบสายสัญญาณ				-		-	-	
	ทั้งหมดโดยเครื่องสูบน้ำดิบอยู่ห่างจากอาคารไม่เกิน 50 เมตร				-		-	-	
	- งานติดตั้งสายล่อฟ้า	1.00	งาน	4,990.00	4,990.00		-	4,990.00	

(ลงชื่อ).....ผู้ว่าจ้าง
(นายสมปอง ช่วยเนียม)

(ลงชื่อ).....ผู้รับจ้าง
(นางสาวณัฐศิริ ของแก้ว)

ตรวจสอบแล้ว
(นายกฤษฎา นาคะวิโรจน์)
นิติกรชำนาญการ

รายการ โครงการก่อสร้างระบบประปาบาหมู่บ้านแบบบาดาลขนาดใหญ่ ความจุ 20 ลบ.ม. หมู่ที่ 9 บ้านขาคีม ตำบลตำนาน องค์การบริหารส่วนตำบลตำนาน อำเภอเมือง จังหวัดพัทลุง

สถานที่ก่อสร้าง หมู่ที่ 9 ต.ตำนาน อ.เมืองพัทลุง จ.พัทลุง ตามแบบ เลขที่ แบบ ปร.4 แผ่นที่

เจ้าของโครงการองค์การบริหารส่วนตำบลตำนาน อำเภอเมืองพัทลุง จังหวัดพัทลุง

ประมาณการโดย คณะกรรมการกำหนดราคากลาง ประมาณการวันที่

ลำดับที่	รายการ	จำนวน	หน่วย	ค่าวัสดุ		ค่าแรงงาน		รวมค่าวัสดุและแรงงาน	หมายเหตุ
				หน่วยละ	จำนวนเงิน	หน่วยละ	จำนวนเงิน		
	รวมงานข้อที่ 10				-		-	**300,398.00**	
	(ลงชื่อ).....ผู้ว่าจ้าง				(ลงชื่อ).....ผู้รับจ้าง				
	(นายสมปอง ช่วยเนียม)				(นางสาวอัครศิริ จองแซ)				
11	สานเคมีสำหรับทดลองเดินระบบ				-		-	-	
	- Polyaluminium Chloride.Powder	500.00	กก.	37.92	18,960.00		-	18,960.00	-
	- Liquid Caustic Soda	210.00	กก.	24.95	5,239.50		-	5,239.50	-
	- Sodium Hypochloride	300.00	กก.	21.95	6,585.00		-	6,585.00	-
	รวมงานข้อที่ 11				-		-	**30,784.50**	-
					-		-	-	
12	งานผลการวิเคราะห์จากหน่วยงานราชการ				-		-	-	
	- ผลวิเคราะห์น้ำ	1	ชุด	2,994.00	2,994.00		-	2,994.00	-
	- งานเจาะสำรวจชั้นดิน	1	หลุม	14,970.00	14,970.00		-	14,970.00	-
	รวมงานข้อที่ 12				-		-	**17,964.00**	
13	ระบบท่อส่งน้ำดิบและท่อจ่ายน้ำประปา				-		-	-	
	ใช้ท่อ PVC ชั้น 8.5 ความยาวรวมประมาณ 3,655 เมตร				-		-	-	
	พร้อมค่าแรงขุด-กลบและประกอบท่อ				-		-	-	
	- ท่อส่งน้ำดิบและท่อจ่ายน้ำประปา ø 3"	3,155	เมตร	89.77	283,224.35	74.85	236,151.75	519,376.10	

ตรวจสอบแล้ว

(นายกฤษฎา นาคะวิโรจน์)
นิติกร ชำนาญการ

รายการ โครงการก่อสร้างระบบประปาบาหมูบ้านแบบบาดาลขนาดให[illegible]วามจุ 20 ลบ.ม. หมู่ที่ 9 บ้านขาคีม ตำบลตำนาน องค์ก[illegible]ริหารส่วนตำบลตำนาน อำเภอเมือง จังหวัดพัทลุง

สถานที่ก่อสร้าง หมู่ที่ 9 ต.ตำนาน อ.เมืองพัทลุง จ.พัทลุง ตามแบบ เลขที่ แบบ ปร.4 แผ่นที่

เจ้าของโครงการองค์การบริหารส่วนตำบลตำนาน อำเภอเมืองพัทลุง จังหวัดพัทลุง

ประมาณการโดย คณะกรรมการกำหนดราคากลาง ประมาณการวันที่

ลำดับที่	รายการ	จำนวน	หน่วย	ค่าวัสดุ		ค่าแรงงาน		รวมค่าวัสดุและแรงงาน	หมายเหตุ
				หน่วยละ	จำนวนเงิน	หน่วยละ	จำนวนเงิน		
	- ท่อส่งน้ำดิบและท่อจ่ายน้ำประปา ø 2"	500	เมตร	40.80	20,400.00	39.92	19,960.00	40,360.00	
	- อุปกรณ์ประกอบท่อน้ำดิบและท่อจ่ายน้ำประปาทั้งหมด	1	งาน	99,800.00	99,800.00	29,880.12	29,880.12	129,680.12	
	- มิเตอร์จ่ายน้ำ ขนาด 3"	1	ตัว	9,221.52	9,221.52			9,221.52	
	- แอร์วาล์ว พร้อมบ่อพักและฝาครอบ	4	ตัว	5,489.00	21,956.00			21,956.00	
	- ระบบล้างท่อเมนปลายสายพร้อมบ่อพัก	2	ชุด	5,489.00	10,978.00			10,978.00	
	- ท่อเหล็ก gs ขนาด 4" (ใช้เป็นท่อปลอก)	1	ท่อน	1,796.40	1,796.40			1,796.40	
	รวมงานข้อที่ 13				-		-	**733,368.14**	
14	งานติดตั้งมิเตอร์และสายไฟฟ้าแรงต่ำ				-		-	-	
	- ติดตั้งมิเตอร์ไฟฟ้า 15 แอมแปร์ 220 โวลท์หรือ 380 โวลท์	1	งาน	4,491.00	4,491.00		-	4,491.00	
	- เสาไฟฟ้า1 ต้น + สายไฟฟ้า + รวมค่าแรงติดตั้ง	1	งาน	14,970.00	14,970.00		-	14,970.00	
	ตู้ควบคุมและป้องกันระบบไฟฟ้ารั่ว RCBO	1	ชุด	4,990.00	4,990.00			4,990.00	
	รวมงานข้อที่ 14							**19,960.00**	
	รวมงานครุภัณฑ์							**4,491.00**	
15	งานขุดเจาะบ่อบาดาล ขนาด 6 " ลึกไม่น้อยกว่า 42.50 เมตร								
	(หากมีการปรับลดให้ยึดถือ ราคากลาง)								
	- งานขุดเจาะบ่อบาดาล ขนาด 6"	42.50	เมตร			1,996.00	84,830.00	84,830.00	
	- ท่อกรุ พีวีซี ชั้น 13.5 ขนาด Ø 6" รวมค่าแรงงานติดตั้ง	37.50	เมตร	410.390	15,389.63			15,389.63	

ตรวจสอบแล้ว

(นายกฤษดา [illegible])

(ลงชื่อ).....ผู้ว่าจ้าง
(นายสมบูรณ์ ช่วยเนียม)

(ลงชื่อ).....ผู้รับจ้าง
(นางสาวมัครหิรี [illegible])

รายการ โครงการก่อสร้างระบบประปาบาหมู่บ้านแบบบาดาลขนาดใหญ่ ความจุ 20 ลบ.ม. หมู่ที่ 9 บ้านขาคีม ตำบลตำนาน องค์การบริหารส่วนตำบลตำนาน อำเภอเมือง จังหวัดพัทลุง

สถานที่ก่อสร้าง หมู่ที่ 9 ต.ตำนาน อ.เมืองพัทลุง จ.พัทลุง ตามแบบ เลขที่ แบบ ปร.4 แผ่นที่

เจ้าของโครงการองค์การบริหารส่วนตำบลตำนาน อำเภอเมืองพัทลุง จังหวัดพัทลุง

ประมาณการโดย คณะกรรมการกำหนดราคากลาง ประมาณการวันที่

ลำดับที่	รายการ	จำนวน	หน่วย	ค่าวัสดุ		ค่าแรงงาน		รวมค่าวัสดุและแรงงาน	หมายเหตุ
				หน่วยละ	จำนวนเงิน	หน่วยละ	จำนวนเงิน		
	- ท่อกรอง พีวีซี 13.5 ขนาด Ø 6" รวมค่าแรงงานติดตั้ง	4.00	เมตร	449.10	1,796.40		-	1,796.40	
	- ท่อรับทราย พีวีซี 13.5 ขนาด Ø 6"	1.00	เมตร	410.39	410.39			410.39	
	- ผนึกซีเมนต์ข้างบ่อ	6.00	เมตร	249.50	1,497.00			1,497.00	
	- ลานคอนกรีตรอบบ่อขนาด2 x 2 x 0.15ม.	0.60	ลบ.ม	2,215.19	1,329.11			1,329.11	
	- กรวดคัดขนาด 3 -5 มม.	3.00	ลบ.ม	1,896.20	5,688.60			5,688.60	
	- SUMMERSIBLE PUMP 2 Hp	1.00	ชุด	20,958.00	20,958.00			20,958.00	
	- CONTROL BOX พร้อมอุปกรณ์ครบชุด	1.00	ชุด	9,980.00	9,980.00			9,980.00	
	รวมงานข้อที่ 15				-		-	**141,879.13**	
				(ลงชื่อ).....ผู้ว่าจ้าง	-	**(ลงชื่อ).....ผู้รับจ้าง**		-	
	รวมค่าวัสดุและแรงงานทั้งสิ้น			**(นายสมปอง ช่วยเนี่ยม)**	-	**(นางสาวนิตรศิริ ลองแย)**	-	**3,027,686.89**	
	รวมงานครุภัณฑ์							**68,363.00**	

องค์การบริหารส่วนตำบลตำนาน อ.เมือง จ.พัทลุง

ห้างหุ้นส่วนจำกัด ทิพย์ภูมิการค่า BUSINESS LIMITED PARTNERSHIP

ตรวจสอบแล้ว

(นายกฤษฎา มาคะวิโรจน์)

นิติกร ชำนาญการ

แนวท่อจ่ายน้ำประปา

- ระยะจากจุด A ไปจุด B ระยะทาง 800 ม. ใช้ท่อ PVC ชั้น 8.5 ขนาด 3"
- ระยะจากจุด A ไปจุด H ระยะทาง 950 ม. ใช้ท่อ PVC ชั้น 8.5 ขนาด 3"
- ระยะจากจุด B ไปจุด C ระยะทาง 470 ม. ใช้ท่อ PVC ชั้น 8.5 ขนาด 3"
- ระยะจากจุด K ไปจุด E ระยะทาง 210 ม. ใช้ท่อ PVC ชั้น 8.5 ขนาด 3"
- ระยะจากจุด D ไปจุด F ระยะทาง 225 ม. ใช้ท่อ PVC ชั้น 8.5 ขนาด 2"
- ระยะจากจุด H ไปจุด J ระยะทาง 275 ม. ใช้ท่อ PVC ชั้น 8.5 ขนาด 2"
- ระยะจากจุด Y ไปจุด Z ระยะทาง 725 ม. ใช้ท่อ PVC ชั้น 8.5 ขนาด 3"
- ระยะจากจุด Y ไปจุด W ให้ใช้ท่อเหล็ก GS ขนาด 4" เป็นท่อปลอก

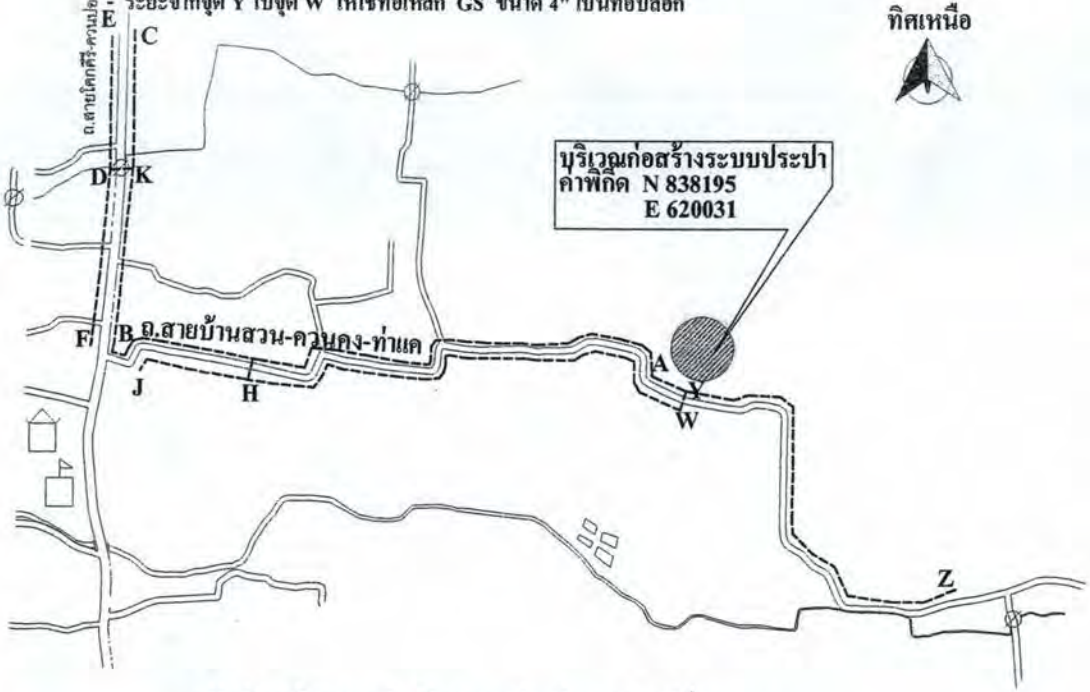

ผังบริเวณโครงการก่อสร้างระบบประปาบาดาล หมู่ที่ 9

มาตราส่วน No scale

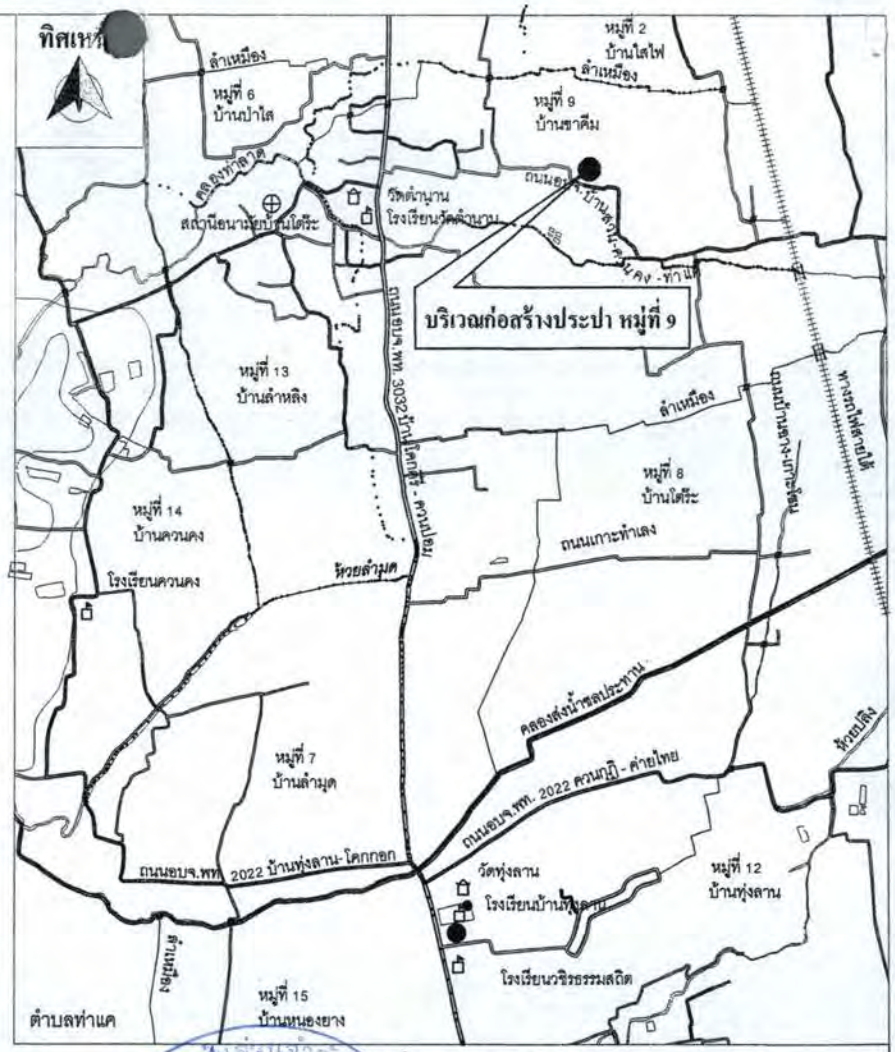

แผนที่โดยสังเขป No Scale

วาล์วเปิด-ปิด PVC ขนาด 3"x2"

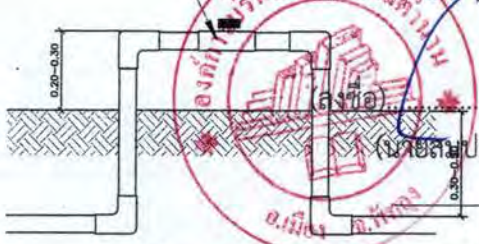

ขยายจุดติดตั้งวาล์วเปิด-ปิด(ประตูน้ำ)

แนวท่อประปาขุดลึก 0.30-0.50 ม.

หมายเหตุ

แนวท่อจ่ายน้ำอาจเปลี่ยนแปลงได้ให้อยู่ในดุลยพินิจของคณะกรรมการตรวจการจ้าง

ให้ก่อสร้างประตูระบายน้ำหรือวาล์ว เปิด-ปิด ให้อยู่ในตำแหน่งที่เห็นควร จำนวน 4 ชุด

(ลงชื่อ).....
(นายสมปอง ช่วยเนียม)

(ลงชื่อ).....ผู้รับจ้าง
(นาง[illegible] ล่องแพ)

(นายกฤษฎา นาคะวิโรจน์)
นิติกร ชำนาญการ

	องค์กร องค์การบริหารส่วนตำบลตำนาน	แบบเลขที่ 20/2560
	โครงการ ก่อสร้างระบบประปาบาดาล หมู่ที่ 9	แผ่นที่/จำนวน 1/1
	สถานที่ หมู่ที่ 9 ตำบลตำนาน อำเภอเมือง จังหวัดพัทลุง	วัน / เดือน / ปี 30/10/2560
เขียนแบบ	นายสมภพ สัตรัตน์	นายช่างเขียนแบบชำนาญงาน
ตรวจแบบ	นายธนยศ รัตนขวัญ	ผู้อำนวยการกองช่าง
เห็นชอบ	นางวัชรีย์ จินศรีพานิช	ปลัดอบต.ตำนาน
อนุมัติ	นายสมปอง ช่วยเนียม	นายกอบต.ตำนาน

ผู้รับมอบอำนาจ.....(ลงชื่อ)

(นายพิชิตชัย ชัยเดชบวรกุล)

ผู้มีอำนาจ.....(ลงชื่อ)

(ตรีเจตน์ ชาญสุขวาณิช)

ตรวจสอบแล้ว

(นายกฤษฎา นาคะวิโรจน์)

นิติกร ชำนาญการ

อำเภอบางกรวย จังหวัดนนทบุรี

สำนักงานเขตพื้นที่การศึกษาประถมศึกษาสมุทรปราการ

ใบมอบอำนาจ

วันที่ ๑๒ เมษายน พ.ศ. ๒๕๖๓

ข้าพเจ้า นายพิชิตชัย ชัยเดชบวรกุล ตำแหน่ง ผู้อำนวยการโรงเรียนวัดวิมุตยาราม สังกัดสำนักงานเขตพื้นที่การศึกษาประถมศึกษาสมุทรปราการ ขอมอบอำนาจให้ นายกฤษฎา นาคะวิโรจน์ ตำแหน่ง นิติกร ชำนาญการ สังกัดสำนักงานเขตพื้นที่การศึกษาประถมศึกษาสมุทรปราการ ดำเนินการเกี่ยวกับการจัดซื้อจัดจ้างโครงการซ่อมแซมอาคารเรียนชั่วคราว ตามรายการดังต่อไปนี้

๑. ซ่อมแซมอาคารเรียนชั่วคราว

ทั้งนี้ ข้าพเจ้าขอรับรองว่าการกระทำดังกล่าวข้างต้นนี้ ผู้รับมอบอำนาจได้กระทำไปตามความจริงทุกประการ

ลงชื่อ.....ผู้มอบอำนาจ

(นายพิชิตชัย ชัยเดชบวรกุล)

ตำแหน่ง ผู้อำนวยการโรงเรียนวัดวิมุตยาราม

ลงชื่อ.....ผู้รับมอบอำนาจ

(นายกฤษฎา นาคะวิโรจน์)

ตำแหน่ง นิติกร ชำนาญการ

สำนักงานเขตพื้นที่การศึกษาประถมศึกษาสมุทรปราการ

อำเภอบางกรวย จังหวัดนนทบุรี

๑. ๒. การประกอบแบบทั่วไป 2

ระบบผลิตน้ำประปาบาดาลเพื่อชุมชน

ระบบผลิตน้ำประปาบาดาลเพื่อชุมชน เป็นระบบประปาที่นำน้ำจากแหล่งบาดาลซึ่งส่วนใหญ่จะใสและอาจมีสีคล้ายสีใสส่วนใหญ่เข้าใจ แต่มักจะมีการปนเปื้อนของสารละลายต่าง ได้แก่ สิน หรายและกลอนเบาอื่นๆโดยเฉพาะ สนิมเหล็กที่จะนำให้น้ำมีคุณภาพเสื่อมลงไป หังหากน้ำเกิดภาพและสารเคมีภาพ การปรับปรุงคุณภาพน้ำ จึงต้องนำน้ำบาดาลผ่านการกำจัด กลิ่น,สี และสนิมเหล็ก จึงระบบเชื่อโรคในน้ำยังน้ำดื่ม จากนั้นจึงนำน้ำดื่มไปตกตะกอน ด้วยการตะกอนสารส้ม PAC หรืออาจต้องเติมสารละลายปูนขาว,โซดาไฟ และน้ำเชื่อโรคล้างตะกอน ทั้งนี้และต้องมีมาตรการเพิ่มเติมเพื่อลดอายุของสารเคมีทั้งหมด ลดปริมาณเกาหลของน้ำดื่ม เมื่อผ่านกระบวนวิธีการตกตะกอน

หลังจากตกตะกอนแล้ว นำน้ำเข้าสู่ระบบกรองต่อไป และนำน้ำที่ผ่านกระบวนการกรองแล้วสู่บ่อ ตู้เก็บน้ำใส แล้วจ่ายน้ำสะอาดเพื่อจ่ายน้ำให้แก่ประชาชนในชุมชน ได้มีน้ำใช้อุปโภคและบริโภค โดยการจ่ายน้ำตามท่อ PVC แบบฝังดิน

๒. ขอบเขตใช้แบบระบบผลิตน้ำประปาบาดาลเพื่อชุมชน

ขอบเขตของระบบผลิตน้ำประปาบาดาลเพื่อชุมชน ไม่ได้เป็นกระเบาะที่ใดที่หนึ่ง หากหน่วยงานใดจะนำแบบดังกล่าวไปใช้จะต้องคำนวณสร้างลักษณะของงานโดย จะต้องจัดทำแบบรายละเอียดเพราะแต่งเพิ่มเติมตลอดจนปฏิบัติรับตอนการดำเนินการ จัดสร้าง

ระบบผลิตน้ำประปาบาดาลเพื่อชุมชนให้ครบถ้วนจึงได้กำหนดเป็นเงื่อนไขการใช้แบบระบบผลิตน้ำประปาบาดาลเพื่อชุมชน เพื่อให้สามารถนำไปใช้ประโยชน์ในงานจัดสร้างเมื่อก่อสร้างได้ต่อไป

๑. ระบบผลิตน้ำประปาบาดาลเพื่อชุมชนส่วนนี้เป็นแบบแสดงรายละเอียดการก่อสร้างอาคาร ๆ ที่เป็นองค์ประกอบของระบบผลิตน้ำประปา การประกอบระหว่างอาคาร หอคอยการติดตั้งเครื่องสูบน้ำและตู้ควบคุม ซึ่งเป็นส่วนต้นและส่วนปลายของระบบประปา คือแหล่งการส่งน้ำดิบ จากแหล่งน้ำดิบมาสู่ระบบประปาและแบบแสดงท่อจ่ายน้ำประปาไปยังพื้นที่บริการและรายการรายละเอียดทั่วไปรวมทั้งเอกสารอื่น ๆ

๒. การจัดสร้างระบบประปาบาดาลเพื่อชุมชน จะสามารถดำเนินการได้อย่างสมบูรณ์ก็ต่อเมื่อดำเนินการเพิ่มเติมดังนี้

2.1 จัดทำแบบระบบน้ำดิบและท่อส่งน้ำดิบไปยังระบบผลิตที่อยู่ภายในบริเวณการประปา พร้อมประมาณราคาค่าก่อสร้าง

2.2 จัดทำแบบระบบจ่ายน้ำ โดยจัดทำแผนที่ พื้นที่บริการและแสดงรายละเอียดของท่อจ่ายน้ำที่ [illegible] ขนาดและขนาดท่อ พร้อมสูบรถน้ำออกจากบริเวณการประปาไปยังพื้นที่บริเวณประปา ไปยังพื้นที่บริการพร้อมประมาณราคาค่าก่อสร้าง

2.3 จัดทำรายการรายละเอียดเพราะแต่งเพื่อสรุปรายการก่อสร้างและแบบแปลนที่ใช้ในการก่อสร้างระบบประปา รายละเอียดที่ผู้รับจ้างต้องดำเนินการจัดหา [illegible] ติดตั้งเอกสารแบบท้าย เช่นรายละเอียดคุณลักษณะเฉพาะของครุภัณฑ์ ในงานระบบประปาและรายละเอียดอื่นๆ ที่ต้องการ

๓. การสำรวจ ออกแบบและประมาณราคาการก่อสร้าง ท้องถิ่นสามารถดำเนินการได้ดังนี้

3.1 [illegible]

3.2 จ้างบริษัท หรือที่ปรึกษา

๔. [illegible] ระบบผลิตน้ำประปาบาดาลเพื่อชุมชน ให้ส่งผลงานการพร้อมผลวิเคราะห์ทางด้านกายภาพ เคมี สารพิษและทางจุลชีวิทยา จากสถาบันของรัฐให้เป็นไปตามเกณฑ์มาตรฐานของการประปาส่วนภูมิภาค , การประปานครหลวงหรือองค์การอนามัยโลก

เงื่อนไขในการพิจารณา[illegible]กระบวนผลิตน้ำ[illegible]เพื่อชุมชน

1. มีแหล่งน้ำบาดาลที่มีปริมาณน้ำพอเพียงต่อการผลิตน้ำประปา
2. มีระบบไฟฟ้าในพื้นที่
3. มีสิทธิ์ในที่ดินที่จะก่อสร้างระบบประปาบาดาลเพื่อชุมชน เป็นที่สาธารณะหรือที่บริจาค
4. มีจำนวนผู้ใช้น้ำตามเกณฑ์ที่กำหนด

รูปแบบสิ่งก่อสร้างระบบผลิตน้ำประปาบาดาลเพื่อชุมชน โดยทั่วไปประกอบด้วย

1. แหล่งน้ำบาดาลและตู้ควบคุมน้ำบาดาล
2. อาคารควบคุม
3. ระบบตกตะกอน ระบบกรองน้ำ ถังสูงและจ่ายน้ำ
4. ระบบฆ่าเชื้อโรคด้วยสารละลายคลอรีนและระบบเชื่อโรคในน้ำดิบและน้ำประปา
5. ท่อเมนจ่ายน้ำประปา

องค์การบริหารส่วนตำบลตำนาน อ.เมือง จ.พัทลุง

(ลงชื่อ).....ผู้ว่าจ้าง
(นายสมปอง ช่วยเนียม)

(ลงชื่อ).....ผู้รับจ้าง
(นางสาวฉัตรศิริ ล่องแพ)

ตรวจสอบแล้ว
(นายกฤษฎา นาคะวิโรจน์)
นิติกร ชำนาญการ

AE 54892

สารบัญแบบ

TITLE NUMBER

แผ่นที่	รายละเอียดแบบ
01	สารบัญแบบ , สัญลักษณ์รายการประกอบแบบ
02	รายการประกอบแบบทั่วไป 1
03	รายการประกอบแบบทั่วไป 2
04	รายการประกอบแบบทั่วไป 3
05	รายการประกอบแบบทั่วไป 4
06	Block Diagram แสดงกรรมวิธีการผลิตน้ำประปาบาดาลเพื่อชุมชน
07	Flow Diagram แสดงกรรมวิธีการผลิตน้ำประปาบาดาลเพื่อชุมชน
08	แปลนพื้นอาคารควบคุม , แปลนโครงหลังคาอาคารควบคุม
09	รูปด้าน 1 , รูปด้าน 2
10	รูปด้าน 3 , รูปด้าน 4
11	รูปตัด A - A , รูปตัด B - B
12	แบบขยายประตู - หน้าต่าง
13	แปลนระบบประปา
14	แบบแสดงหน้าจานถัง , แบบแสดง MAN HO[illegible] , แบบแสดงแผ่นครีบ
15	แบบแสดงบันไดและกันตก , แบบขยายบันได , แบบขยายกันตก
16	แบบขยายทางเดิน , แบบขยายขาแขวน
17	แบบระบบกรอง
18	แปลนเสาเข็ม,แปลนฐานราก,พื้น,ผนัง,เสา,ป[illegible]กน้ำใส,ฐานถังกรอง,ฐานถังเก็บน้ำใส(แบบฐานเข็ม, ฐานแผ่)
19	แปลน คาน, พื้น, เสา ,อาคารควบคุม (แบบฐานเข็ม) , รายละเอียดการเสริมเหล็ก คาน เสา พื้น บ่อต
20	แปลน คาน, พื้น, เสา ,อาคารควบคุม (แบบฐานแผ่) , รายละเอียดการเสริมเหล็ก คาน เสา พื้น บ่อต
21	รายละเอียดการเสริมเหล็กฐานรากบ่อพักน้ำใส ถังกรอง ,ถังเก็บน้ำใส (แบบฐานเข็ม)
22	รายละเอียดการเสริมเหล็กฐานรากบ่อพักน้ำใส,ถังกรอง ,ถังเก็บน้ำใส (แบบฐานแผ่)
23	แผงควบคุมระบบ
24	แปลนระบบไฟฟ้า

สัญลักษณ์รายการประกอบแบบ

DRAWINGS LEGEND USED

สัญญลักษณ์	รายละเอียด
	อิฐมอญ
	คอนกรีตบล็อค
	คอนกรีต
	ไม้
	เหล็ก
	กระจก
N	ทิศเหนือ
	ตำแหน่งเสา
	แสดงแบบขยาย
	แสดงแบบรูปตัด
	แสดงแบบรูปด้าน
	จุดที่แสดง
	เหตุการณ์ที่แสดง
	ระดับที่อ้างถึง
	แสดงระยะจากศูนย์กลางถึงศูนย์กลาง
	แสดงระยะจากศูนย์กลางถึงริม
	แสดงระยะจากริมถึงริม
	พื้นดิน
สัญลักษณ์รายการประกอบแบบงานพื้น	
F1	พื้น ค.ส.ล. ผิวขัดหยาบ
F2	พื้น ค.ส.ล. ผิวขัดมัน
สัญลักษณ์รายการประกอบแบบงานผนัง	
1	ผนังก่ออิฐบล็อค ฉาบปูนเรียบ ทาสีพลาสติก
2	ผนัง ค.ส.ล. ฉาบปูนขัดมันเรียบ
3	ผนังก่ออิฐมอญ ฉาบปูนขัดมันเรียบ
4	ผนัง ค.ส.ล. ผิวเปลือย
สัญลักษณ์รายการประกอบแบบงานฝ้าเพดาน	
CL1	เพดาน โครงคร่าวฝ้าเพดานเหล็กชุบสังกะสี โครงคร่าวหลังคาเหล็กชุบสังกะสี หรือ โครงคร่าวอลูมิเนียม T
CL2	ฝ้า[illegible] รายละเอียด กระเบื้องแผ่นเรียบ โครงคร่าวหลังคาเหล็กชุบสังกะสี

(ลงชื่อ).....ผู้ว่าจ้าง

(นายสมปอง ช่วยเนียม)

(ลงชื่อ).....ผู้รับจ้าง

(นางสาวจิตรศิริ ล่องแพ)

องค์การบริหารส่วนตำบลตำนาน อ.เมือง จ.พัทลุง

ห้างหุ้นส่วนจำกัด ห้างสวการค้า

ตรวจสอบแล้ว

(นายกฤษฎา นาคะวิโรจน์)
นิติกร ชำนาญการ

1E.54822

รายการประกอบแบบทั่วไป 3

รายการที่ผู้ว่าจ้างต้องดำเนินการและกำหนด

1. ชาการควบคุมการผลิตน้ำ ที่มีความเหมาะสมของโครงสร้าง ฐานรากแบบตอกเสาเข็มหรือไม่ตอกเสาเข็ม ตามผลการทดสอบดิน

2. ผู้ว่าจ้าง ต้องดำเนินการทดสอบความสามารถในการรับน้ำหนักบรรทุกของดิน ด้วยวิธี Standard Penetration Test โดยการสำรวจชั้นดินแข็งหรือชั้นดินหลาย หรือมีรายละเอียดการทดสอบและจำนวนจุดที่จะทดสอบตามรายการ ซึ่งได้สรุปผลการรับน้ำหนักได้โดยปลอดภัยของดิน ฐานรากที่ต้องใช้ชั้นอยู่กับดุลพินิจของผู้ว่าจ้างหรือวิศวกรที่ได้รับอนุญาตเป็นผู้ช่วยพิจารณาแล้วรับรองผล

3. หากผลการทดสอบปรากฏค่าดินสามารถรับน้ำหนักบรรทุกประลัยได้ไม่น้อยว่า 6 ตัน / ตร.ม.ให้ก่อสร้างแบบใช้ฐานแผ่ ไม่ต้องตอกเสาเข็ม หากผลการทดสอบ ปรากฏค่าดินรับน้ำหนักบรรทุกประลัยต่ำกว่า 6 ตัน / ตร.ม. ผู้ว่าจ้างต้องจัดเรียงจัดจ้าง ผู้รับจ้างมาดำเนินการตอกเข็มลำเร็จรูป

โดยมีรายละเอียดดังนี้

ก. การหาค่า การรับน้ำหนักของเสาเข็มให้ใช้ตารางที่แนะนำไว้ นอกเหนือจากนี้ให้คำนวณโดยใช้สูตร Hiley

ข. เสาเข็มทุกต้น ก่อนตอกและหลังตอกเสร็จต้องอยู่ในแนวดิ่ง โดยแต่ละต้นมีค่าเยื้องศูนย์ไม่เกิน 5 ซม. คุณสมบัติของวัสดุที่ใช้งานเสาเข็มให้เป็นไปตามมาตรฐานงานคอนกรีตอัดแรงและข้อกำหนดของ วสท.

ง. ผู้รับจ้างต้องมีวิศวกรควบคุมงานเสาเข็มพร้อมทั้งทำรายงานผลการตอกเสาเข็มทุกต้นพร้อมแบบแปลนแสดงตำแหน่งเสาเข็มที่ทำการตอก

4. คอนกรีตโครงสร้าง (อัตราส่วนผสมโดยปริมาตร 1:2:4 โดยมีปริมาตร ซ่องกลไม่น้อยกว่า 300 กก./ลบ.ม. หรือแรงอัดประลัยต่ำสุดของแท่งคอนกรีตมาตรฐาน ที่อายุ 28 วัน 210 กก. ต่อ ตรม.ซม. (ลูกบาศก์))

5. เหล็กเสริมคอนกรีตมีข้อกำหนดดังนี้

ขนาด Ø 6 มม.และ 9 มม. ใช้เกรด SR.24, Fy = 2,400 กก./ตร.ซม.

ขนาด Ø 12 มม. ใช้เกรด SD 30,Fy = 3,000 กก./ตร.ซม.

เหล็กรูปพรรณ Fy = 2,400 กก./ตร.ซม.

องค์การบริหารส่วนตำบลตำนาน อ.เมือง จ.นครนายก

(ลงชื่อ).....ผู้ว่าจ้าง
(นายสมปอง ช่วยเนียม)

(ลงชื่อ).....ผู้รับจ้าง
(นางสาวฉัตรศิริ ล่องแพ)

ห้างหุ้นส่วนจำกัด ทุ่งยาวการค้า TUNGYAO TRADING LIMITED PARTNERSHIP

ตรวจสอบแล้ว
(นายกฤษฎา นาคะวิโรจน์)
นิติกร ชำนาญการ

1.ต.54822

[illegible] ระยะห่างระหว่างโครงสร้างทั่วไป ให้วัดจากศูนย์กลางถึงศูนย์กลาง สำหรับระยะอื่นเมื่อตามแบบแสดง แต่ถ้าปรากฏว่าระยะโครงสร้างยังคงไม่ชัดเจน ให้ผู้รับจ้างปรึกษาผู้ควบคุมงานเพื่อคณะกรรมการบริหารเพื่อทำการแก้ไขก่อนที่จะดำเนินการก่อสร้างต่อไป [illegible] ศึกษาแบบรายการไม่ละเอียดพอ และเข้าใจโดยตลอด หากไม่เข้าใจหรือมีข้อขัดแย้งใด ๆ เกิดขึ้นในส่วนแบบเพื่อรายการ ให้ผู้รับจ้างปรึกษาผู้ควบคุมงานเพื่อคณะกรรมการ [illegible] ก่อนจะได้รีบแจ้งให้ทราบเพื่อแก้ไขข้อขัดแย้งนั้น ๆ ต่อไป

[illegible] วัสดุ หรืออุปกรณ์ที่กำหนดไว้ในแบบ หรือรายการให้ผู้รับจ้าง จัดหาวัสดุหรืออุปกรณ์ที่มีคุณสมบัติเช่นเดียวกันมาทดลองใช้งาน เพื่อขอความเห็นชอบจากผู้ควบคุมงานเพื่อคณะกรรมการบริหารก่อนนำมาใช้งานจริงเท่านั้น ส่วนวัสดุที่กำหนดไว้ในแบบแปลน และรายการโดยผู้รับจ้างจะต้องแจ้งให้ผู้ควบคุมงานเพื่อคณะกรรมการบริหาร ทราบก่อน ก่อนที่จะนำมาใช้เพื่อ ประกอบในงานก่อสร้าง หากมีการนำวัสดุหรืออุปกรณ์ ดังกล่าวมาใช้ก่อนที่การตรวจสอบและเมื่อมีการตรวจสอบกลายเป็นผู้ควบคุมงานเพื่อคณะกรรมการบริหารที่ตามรับจ้างจะยอมรับนิดชอบแต่เพียงผู้เดียว

[illegible] ระดับ ผู้รับจ้างจะต้องทำการปักหมุดและถ่ายระดับอาคารให้ถูกต้อง ตามแบบถ้ามีเกิดความคลาดเคลื่อนไม่ว่ากรณีใด เช่น กรณีเนื่องจากสภาพที่จริงไม่ตรงตามแบบให้แจ้งผู้ควบคุมงานเพื่อคณะกรรมการบริหารเพื่อทำการแก้ไข นักผัง - ถ่ายระดับเสียบร้อยแล้ว ผู้รับจ้างจะต้องแจ้งให้ผู้ควบคุมงานเพื่อคณะกรรมการบริหารทำการตรวจสอบก่อนที่จะทำการก่อสร้างใด ๆ ทั้งสิ้น ระดับอาคาร ให้ถือระดับดินถมบริเวณที่ก่อสร้างเป็นระดับ ±0.00 เมตร ส่วนระดับอื่นให้ถือตามแบบสถาปัตย์

3. งานคอนกรีต ให้ผสมคอนกรีตอัตราส่วนผสม 1 :2:4 โดยมีปริมาตร ซีเมนต์ไม่น้อยกว่า 300 กก./ลบ.ม. หรือแรงอัดประลัยต่ำสุดของแท่งคอนกรีตมาตรฐานอายุ 28 วัน [illegible] กก. ต่อ ตร.ซม. (ลูกบาศก์)

- ทราย ให้ทรายละเอียดปราศจากเกลือ ปนเปื้อน ซากสัตว์ ดิน หรือสิ่งปนไปซึ่งจะเป็นอันตรายต่อการรับน้ำหนักของคอนกรีต

- หิน ต้องหินที่สะอาดปราศจากกรด ด่าง ซึ่งสามารถดึงสนิมได้

- ปูน ต้องปูนซีเมนต์จากโรงงานปูนซีเมนต์ ซึ่งกำหนดให้ใช้ปูนซีเมนต์ 2 ชั้น ซึ่งต้องมีความแน่นหนา สามารถให้คอนกรีตยึดเกาะกันได้ดี ก่อนเทคอนกรีตทุกครั้งจะต้องแจ้งให้ผู้ควบคุมงานทราบก่อนล่วงหน้าทุกครั้ง หรือมีเหตุจะนำการตรวจสอบแบบโครงแบบเหล็กเสริม จนเป็นที่เรียบร้อยจึงจะทำการเทคอนกรีตต่อไป การทำงานต้องมีความกระชุ้ง เพื่อให้คอนกรีตรวมตัวกันได้ดีหลังจากถอดแบบแล้วถ้าเกิดมีโพรงในเนื้อคอนกรีตซึ่งวิศวกรพิจารณาแล้วเห็นว่าเป็นอันตรายต่อการรับน้ำหนัก ผู้รับจ้างจะต้องทำการทุบและเทส่วนใหม่ตามคำแนะนำของวิศวกรโดยไม่มีข้อขัดแย้งใด ๆ เมื่อทำการถอดแบบแล้ว จะต้องมีการบ่มคอนกรีตซึ่งวิธีการ ถูกต้อง

- การบ่มคอนกรีต ทิ้น คาน ให้ใช้กระสอบป่าน ชุ่มให้ทั่วแล้วราดน้ำให้ชุ่มตลอดเวลา ไม้แบบข้างเสา คาน หลังจากเทคอนกรีตแล้ว 48 ชั่วโมง การบ่มส่วนที่เป็นพื้นคอนกรีตให้ใช้ดินเหนียวกันขอบโดยรอบขังน้ำทิ้งไว้ 3 วัน ในระหว่างที่มีการบ่มคอนกรีตห้ามมิให้น้ำหนักใดๆ มากดทับเป็นอันขาด

4. งานฐานราก ฐานรากเป็นฐานราก ค.ส.ล. ขนาดระยะให้ดูตามแบบขยายโครงสร้าง การประกอบแบบให้ใช้ไม้แบบประกอบห้ามมิให้แต่งเสี้ยนทำแบบเด็ดขาด ต้องมีขอบกั้นการประกอบแบบตามขอบด้วย ขนาดแบบขนิดต้องเกือบตามแบบขยายโครงสร้างห้ามทำการเทคอนกรีต ฐานรากจะต้องทำความสะอาด ที่นฐานรากและถ้ามีน้ำขังอยู่ก็ให้สูบออกให้หมดแล้วจึงทำงานต่อไป

5. งานเสาคา โดยทั่วไป ให้ปฏิบัติตามรายละเอียดทั้งหลายที่กำหนดไว้ในแบบแปลน ส่วนเสาคาที่เป็นเหล็กหรือเป็นกันสาดขนาดและรายการเหล็กดูตามแบบขยายโครงสร้าง

6. งานทิน โดยทั่วไป ทิน ค.ส.ล. วัสดุวิศทินและบัวเชิงผนังทั่วตามแบบสัญลักษณ์งานทิน เฉพาะส่วน ที่เป็นทินที่จะต้องระบายน้ำทิ้ง หรือ ทางเดินให้แต่งผิวทินลู่ทางระบายน้ำทิ้ง

7. งานผนัง โดยทั่วไปผนังก่ออิฐมอญครึ่งแผ่นเรียงคอนกรีตเสริม วัสดุผิวผนังดูตามสัญลักษณ์งานผนัง ทุกส่วนที่ผนังพักมุมเรือ จะต้องยึดกับวงกบ หรือยึดกับส่วนใดให้ทำการเสอเอ็น ค.ส.ล. ขนาดความหนาเท่ากับความหนาของผนัง โดยเสริมเหล็ก 0.6 มม. 2 เส้นเหล็กปลอก 6.6 มม.ระยะห่าง 20 ซม. ทุกช่วงหลังจะต้องยึดกับส่วนที่เป็น ค.ส.ล.ให้มีเหล็กกับโครงสร้างมีด้วยเหล็ก 0.6 มม.ระยะห่างไม่น้อยกว่า 20 ซม.เพื่อยึดผนังกับโครงสร้างจะต้องเรียบได้แนวไม่เป็นคลื่นขอบเส้นโค้งเรียบร้อย

8. งานฝ้าเพดาน ให้ปฏิบัติตามรายละเอียดทั้งหลาย ที่กำหนดไว้ในแบบแปลน ส่วนฝ้าเพดาน วัสดุดูตามแบบสัญลักษณ์งานฝ้าเพดาน

9. งานวงกบ โดยทั่วไปวงกบจะต้องใช้ไม้เนื้อแข็งหรือ PVC 2" x 4" หรือตามที่กำหนดในแบบ [illegible] ทุกวงกบ ต้องมีเดือยกันน้ำซึมเข้าสู่เนื้อไม้ ยึดด้วยน็อตแล้วยึดด้วยน็อตแล้วยึดด้วยน็อตแล้ว

รายการประกอบแบบทั่วไป 4

ตารางแสดงระยะที่เสาเข็มจมเป็น ซม./ครั้ง โดยถัวเฉลี่ยจากการตอก 10 ครั้งสุดท้าย

โดยใช้มันจรนิด Drop Hammer with Winch

จึงเสาเข็มจะสามารถรับน้ำหนักปลอดภัยได้ 6 ตัน (สูตร HILEY)

เสาเข็มขนาด □ 0.15 * 0.15 ม. ความยาว (L) ม.	น้ำหนักตุ้ม 2 ตัน ระยะตก (ซม.)			น้ำหนักตุ้ม 2.5 ตัน ระยะตก (ซม.)			น้ำหนักตุ้ม 3 ตัน ระยะตก (ซม.)		
	50	80	100	50	70	90	40	60	80
3	4.72	6.37	8.03	5.00	7.10	9.19	4.84	7.38	9.92
4	4.58	6.19	7.84	4.87	6.93	8.99	4.73	7.23	9.73
5	4.44	6.02	7.60	4.75	6.77	8.79	4.63	7.09	9.55
6	4.31	5.86	7.40	4.63	6.62	8.60	4.52	6.94	9.37
7	4.19	5.70	7.21	4.52	6.47	8.42	4.42	6.81	9.19
8	4.06	5.55	7.03	4.41	6.32	8.24	4.32	6.67	9.03
9	3.95	5.40	6.85	4.30	6.18	8.06	4.23	6.54	8.86
10	3.83	5.25	6.68	4.19	6.04	7.90	4.13	6.42	8.70
11	3.72	5.12	6.51	4.09	5.91	7.73	4.04	6.29	8.55
12	3.61	4.98	6.35	3.99	5.78	7.57	3.95	6.17	8.39

ความยาวเสาเข็ม 3-12 ม.ใช้อัตราส่วนความปลอดภัย 3

สูตรที่ใช้ในการคำนวณหาการรับน้ำหนักของเสาเข็ม (สูตร HILEY)

$$Qu = \frac{eWh}{S + \frac{C}{2}}$$

โดยที่ Qu = น้ำหนักปลอดภัย * อัตราส่วนปลอดภัย (Ultimate bearing capacity)

e = ประสิทธิภาพของเครื่องตอกเสาเข็ม = $\frac{W+Pr^2}{W+P}$

W = น้ำหนักของลูกตุ้มตอก (ตัน)

P = น้ำหนักของเสาเข็ม (ตัน)

r = ค่าประสิทธิ์ของการคืนตัว (Coefficient of Restitution)

= 0.25 ในกรณีที่ใช้กระสอบรอง

h = ระยะตกของตุ้มตอก (ซม.)

Z = Equipment loss factor

= สำหรับ Falling hammer

= 0.8 สำหรับ Drop hammer with friction winch

S = ระยะจมของเสาเข็ม หน่วยเป็น ซม. (โดยคิดเฉลี่ยจากการตอก 10 ครั้งสุดท้าย)

C = Temporary compression

= $C_1 + C_2 + C_3$

C1 = การยุบตัวของกระสอบทรายรองหัวเสาเข็มกลม L2

= 1.3 Qu L_2 ซม. (L_2 = 0.10 ม.)

C2 = การยุบตัวของเสาเข็มคอนกรีตเสริมเหล็กยาว L

= $\frac{0.1 \times Qu\ L}{A}$ ซม.

L2 L หน่วยเป็นเมตร)

C3 = การยุบตัวของดินบริเวณรอบและใต้เสาเข็ม

= $\frac{3.6\ Qu}{A}$ ซม.

A = เนื้อที่หน้าตัดของเสาเข็มคอนกรีต หน่วยเป็น ตร.ซม.

ความยาวเสาเข็ม 3-12 ใช้อัตราส่วนความปลอดภัย 3

ให้ใช้น้ำหนักตุ้มประมาณ 0.7 - 3 เท่า ของน้ำหนักเสาเข็ม

(ลงชื่อ).....ผู้ว่าจ้าง
(นายสมปอง ช่วยเนียม)

(ลงชื่อ).....ผู้รับจ้าง
(นางสาวฉัตรศิริ ล่องแพ)

องค์การบริหารส่วนตำบลตำมาน อ.เมือง จ.พัทลุง

ตรวจสอบแล้ว
(นายกฤษฎา นาคะวิโรจน์)
นิติกร ชำนาญการ

ห้างหุ้นส่วนจำกัด ล่องยาวการค้า LONGYAO TRADING BUSINESS LIMITED PARTNERSHIP

ใบเสร็จ 54822

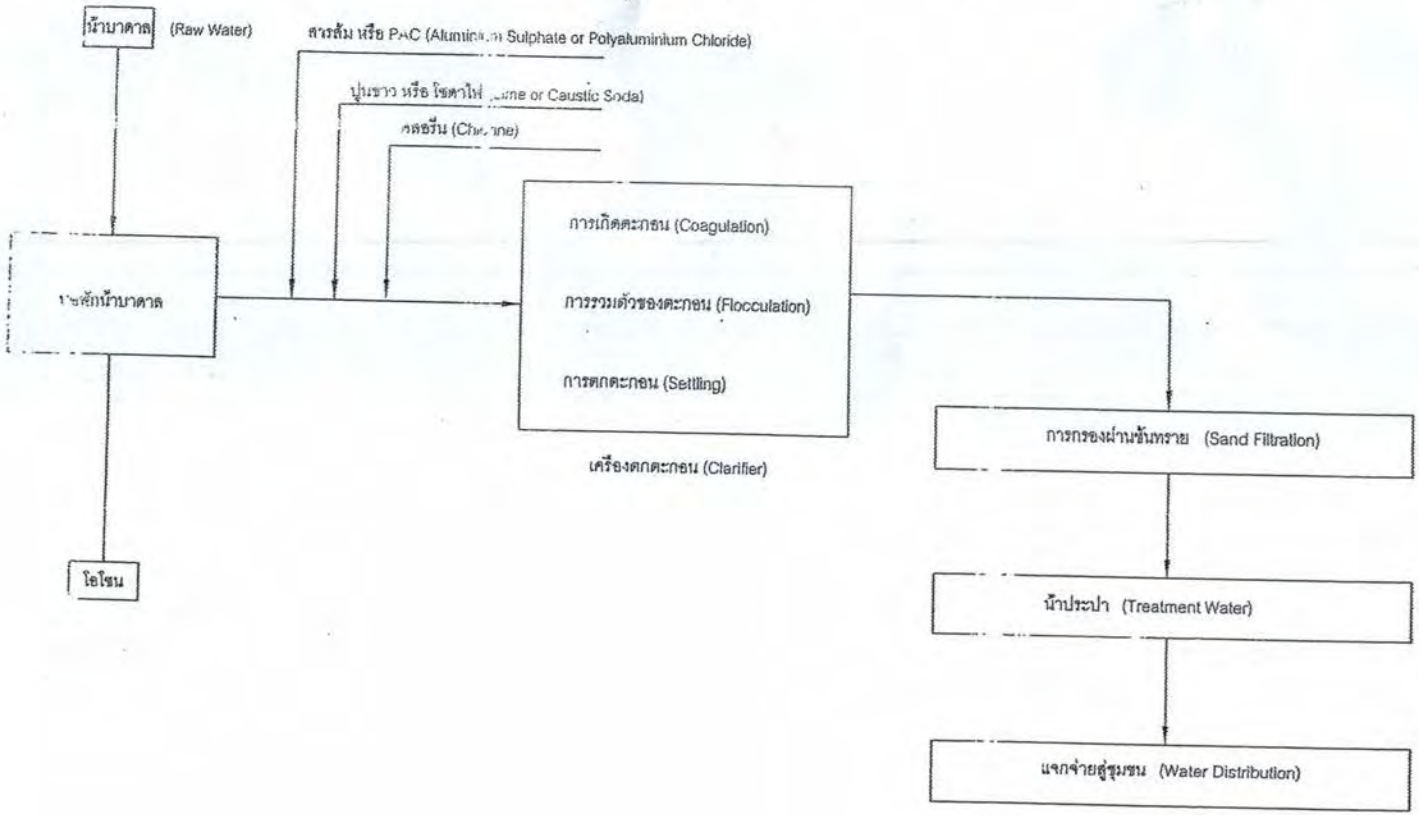

(ลงชื่อ).....ผู้ว่าจ้าง (ลงชื่อ).....ผู้รับจ้าง

(นายสมพร ช่างเรียน) (นางสาวฉัตรศิริ สองแพ)

Block diagram แสดงกรรมวิธีการผลิตน้ำประปาบาดาลเพื่อชุมชน

องค์การบริหารส่วนตำบลตำนาน อ.เมือง จ.พัทลุง

ตรวจสอบแล้ว

(นายกฤษฎา มาคะวิโรจน์)
นิติกรชำนาญการ

ห้างหุ้นส่วนจำกัด ทุ่งยาวการค้า LIMITED PARTNERSHIP

14.54822

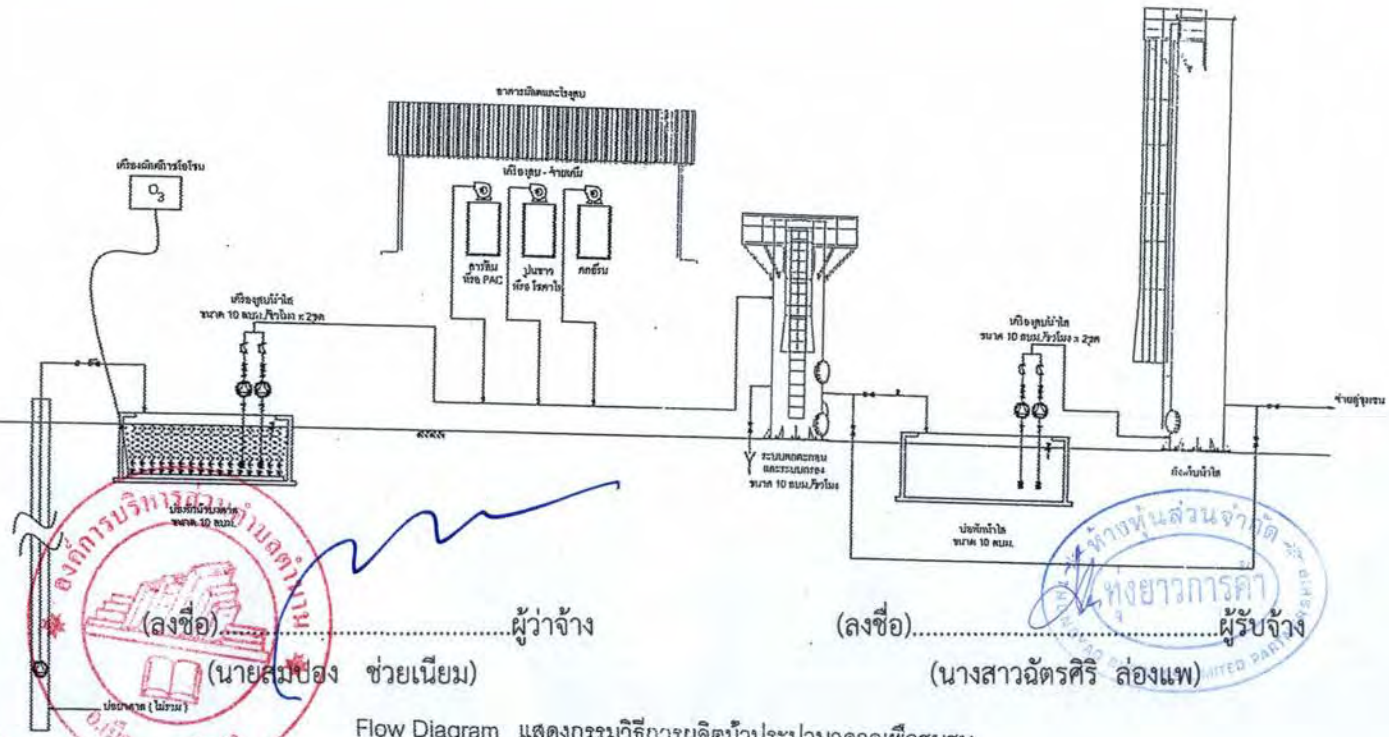

(ลงชื่อ).....ผู้ว่าจ้าง
(นายสมปอง ช่วยเนียม)

(ลงชื่อ).....ผู้รับจ้าง
(นางสาวฉัตรศิริ ล่องแพ)

Flow Diagram แสดงกรรมวิธีการผลิตน้ำประปาบาดาลเพื่อชุมชน

องค์การบริหารส่วนตำบลตำนาน อ.เมือง จ.ตรัง

ห้างหุ้นส่วนจำกัด ทุ่งยาวการค้า

ตรวจสอบแล้ว
(นายกฤษฎา มาคะวิโรจน์)
นิติกร ชำนาญการ

1ส. 2822

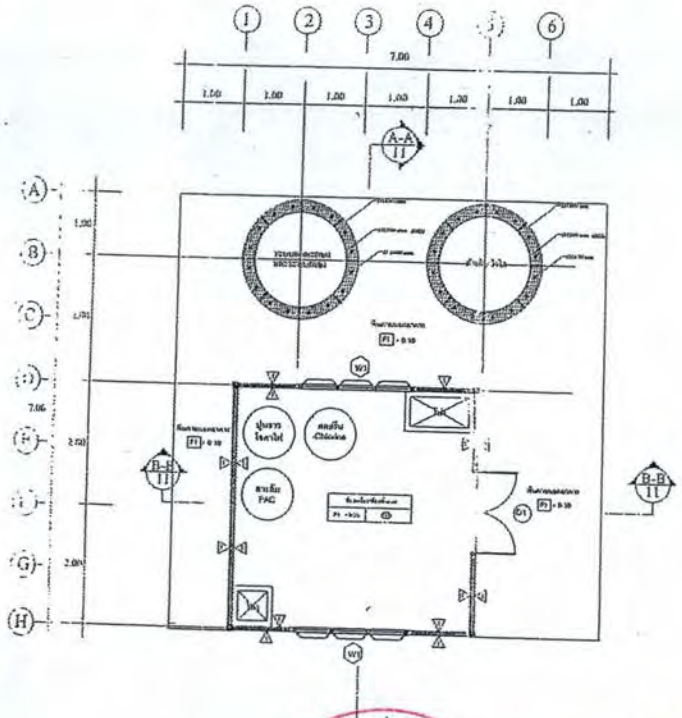

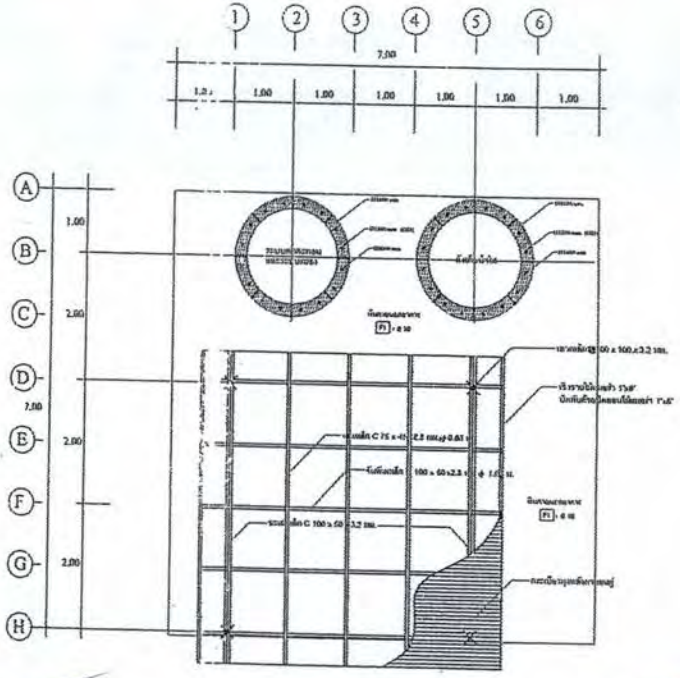

แปลนพื้นอาคารควบคุม
มาตราส่วน 1 : 75
(ลงชื่อ).....ผู้ว่าจ้าง
(นายสมบอง ช่วยเนียม)

แปลนโครงหลังคาอาคารควบคุม
มาตราส่วน 1 : 75
(ลงชื่อ).....ผู้รับจ้าง
(นางสาวฉัตรศิริ ล่องแพ)

ตรวจสอบแล้ว
(นายกฤษฎา มาคะวิโรจน์)
นิติกร ชำนาญการ

ห้างหุ้นส่วนจำกัด ยาวการค้า
THE YAOW KARKA BUSINESS LIMITED PARTNERSHIP

อ.เมือง จ.พัทลุง

ผ.5822

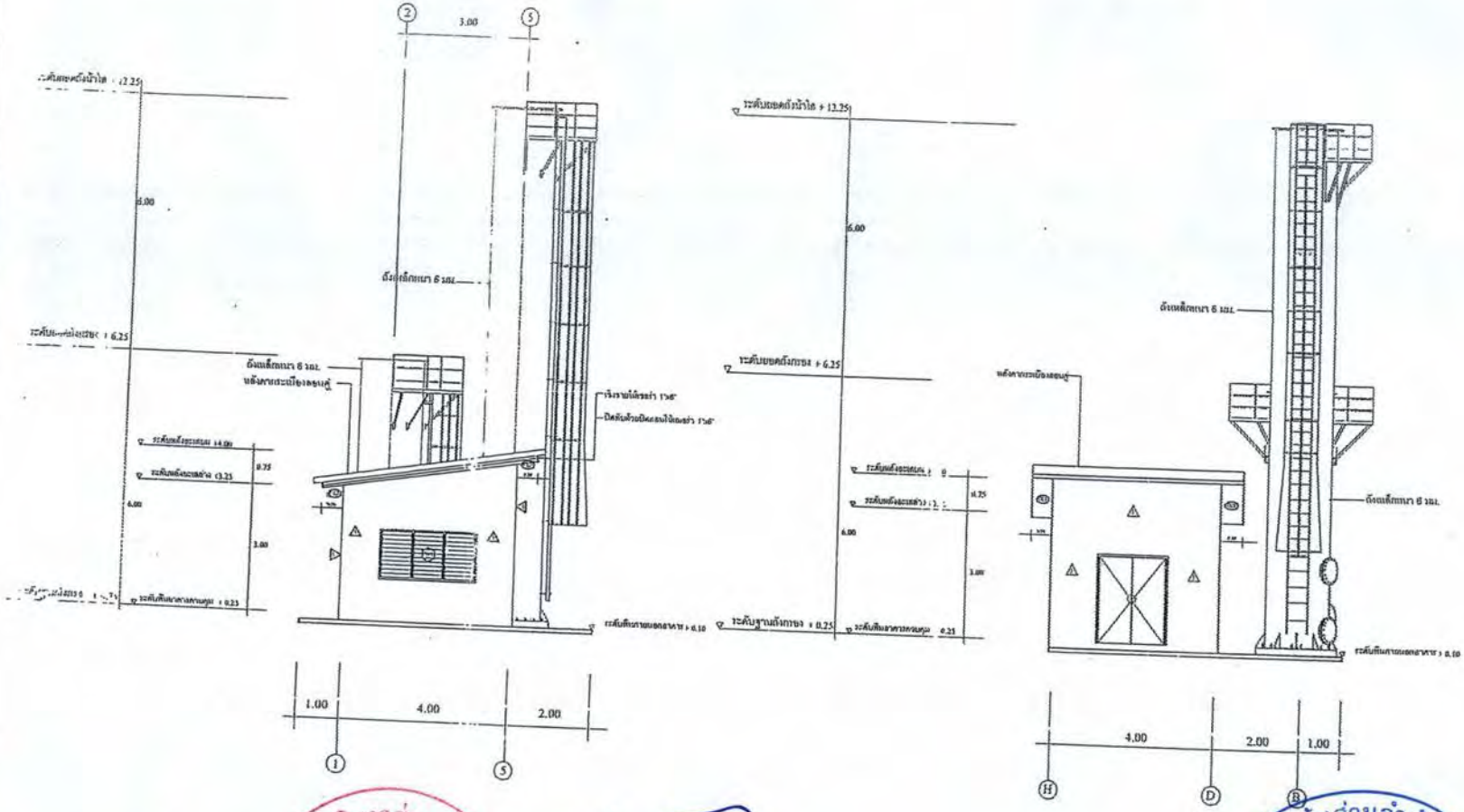

รูปด้าน 1 (1/09)

(ลงชื่อ).....ผู้ว่าจ้าง
(นายสมบอง ช่วยเนียม)

รูปด้าน 2 (2/09)

(ลงชื่อ).....ผู้รับจ้าง
(นางสาวฉัตรศิริ ล่องแพ)

ตรวจสอบแล้ว
(นายกฤษฎา มาคงวิโรจน์)
นิติการ ชำนาญการ

องค์การบริหารส่วนตำบลคลองเรือง อ.เมือง จ.พัทลุง

ห้างหุ้นส่วนจำกัด ทวีสวาวการค้า THAWEESAWAKARKA BUSINESS LIMITED PARTNERSHIP

16.5.2022

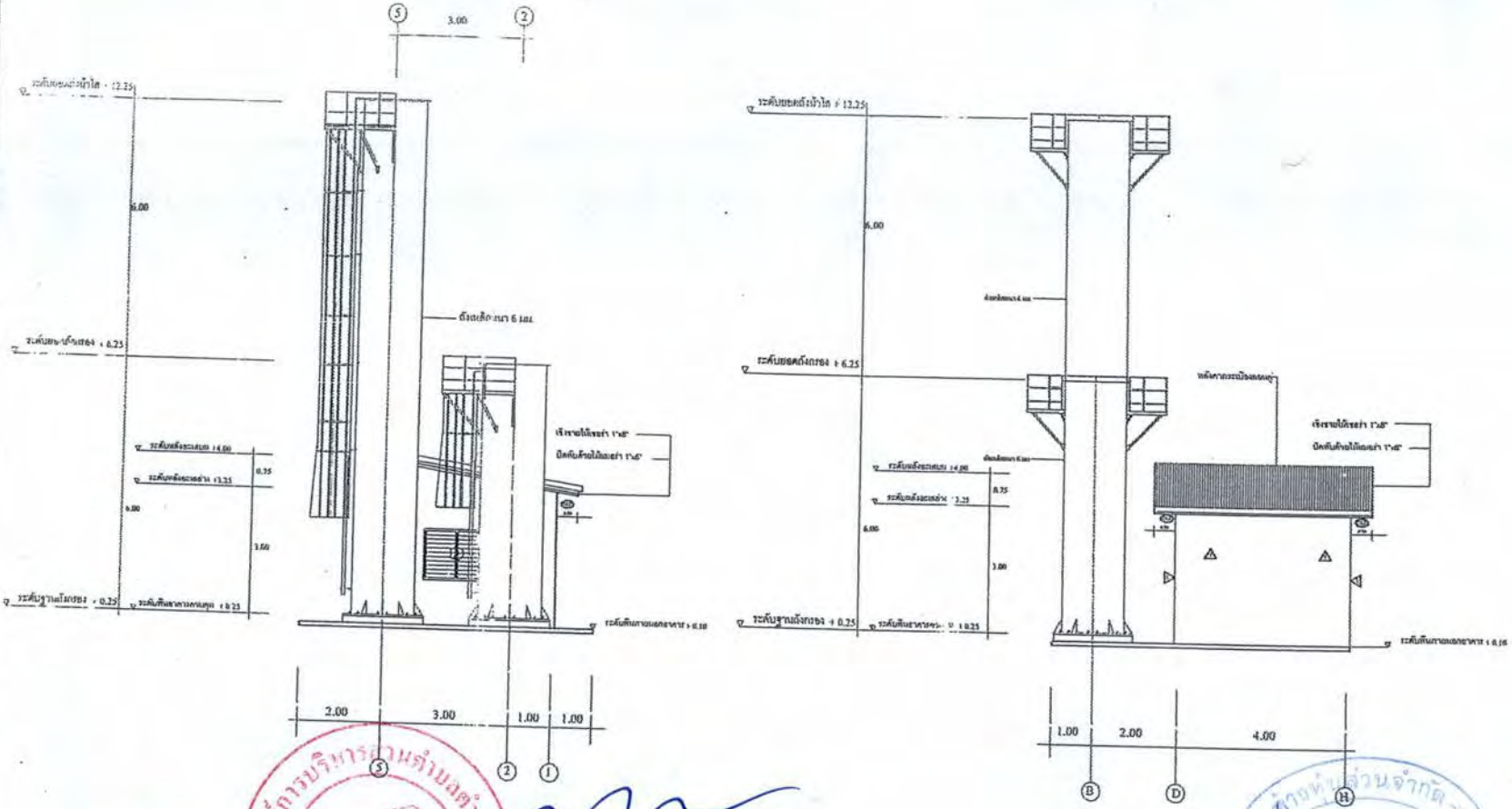

(ลงชื่อ).....ผู้ว่าจ้าง
(นายสมปอง ช่วยเนียม)

(ลงชื่อ).....ผู้รับจ้าง
(นางสาวฉัตรศิริ ลองแพ)

ตรวจสอบแล้ว
(นายกฤษฎา มาคะวิโรจน์)
นิติกร ชำนาญการ

องค์การบริหารส่วนตำบลคำนาดี อ.เมือง จ.พัทลุง

ห้างหุ้นส่วนจำกัด ... LIMITED PARTNERSHIP

ส.ค.12822

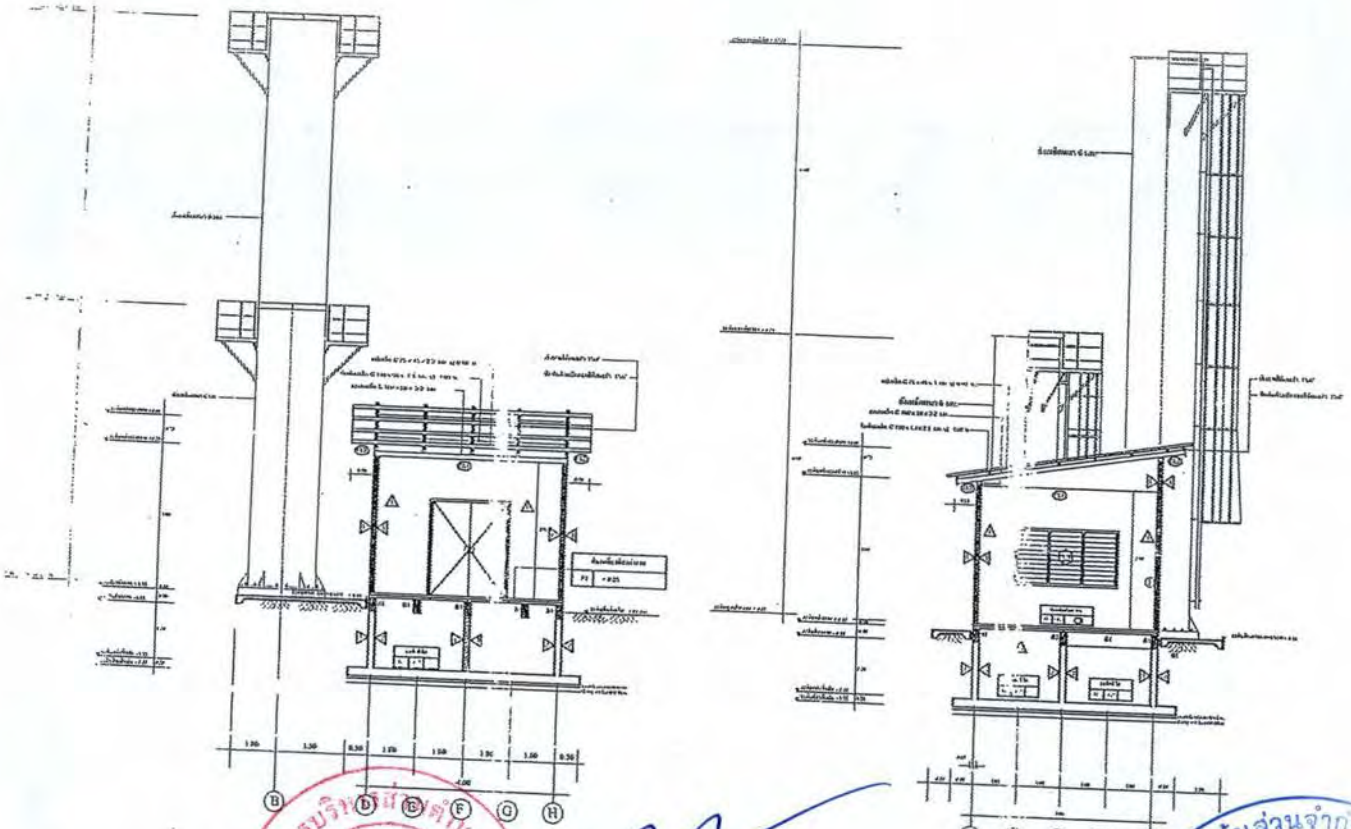

(ลงชื่อ).....ผู้ว่าจ้าง
(นายสมปอง ช่วยเนียม)

(ลงชื่อ).....ผู้รับจ้าง
(นางสาวฉัตรศิริ ลองแพ)

ตรวจสอบแล้ว
(นายกฤษฎา นาคะวิโรจน์)
นิติกร ชำนาญการ

16.5.2022

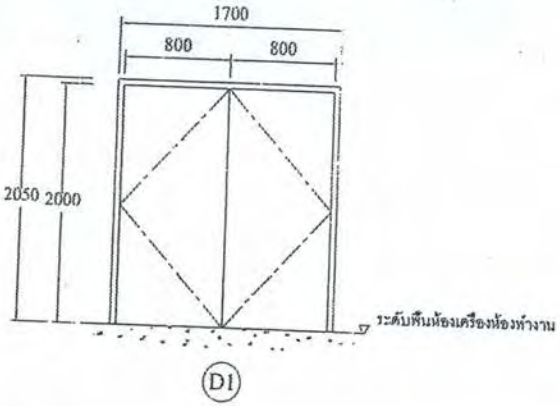

วงกบไม้เนื้อแข็ง 2" x 4" และบานไม้อัดสัก ชนิดกันน้ำภายนอก

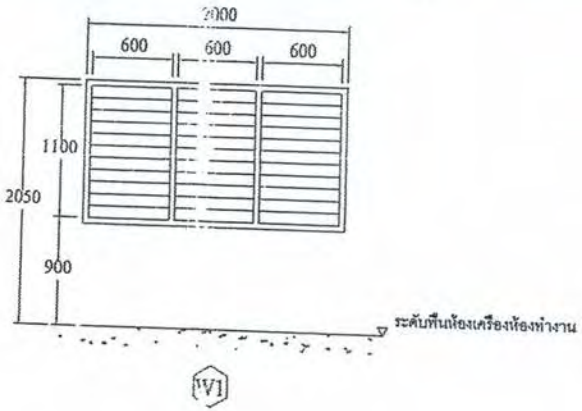

วงกบไม้เนื้อแข็ง 2" x 4" หน้าต่างบานเกล็ด กระจกมือหมุน

แบบขยายประตู หน้าต่าง

(ลงชื่อ).....ผู้ว่าจ้าง
(นายสมปอง ช่วยเนียม)

(ลงชื่อ).....ผู้รับจ้าง
(นางสาวฉัตรศิริ ล่องแพ)

ตรวจสอบแล้ว
(นายกฤษฎา นาคะวิโรจน์)
นิติการ ชำนาญการ

องค์การบริหารส่วนตำบลตำมะ อ.เมือง จ.พัทลุง

ห้างหุ้นส่วนจำกัด ท่งยาวการค้า

๑๕.๘๔๘๒๒.

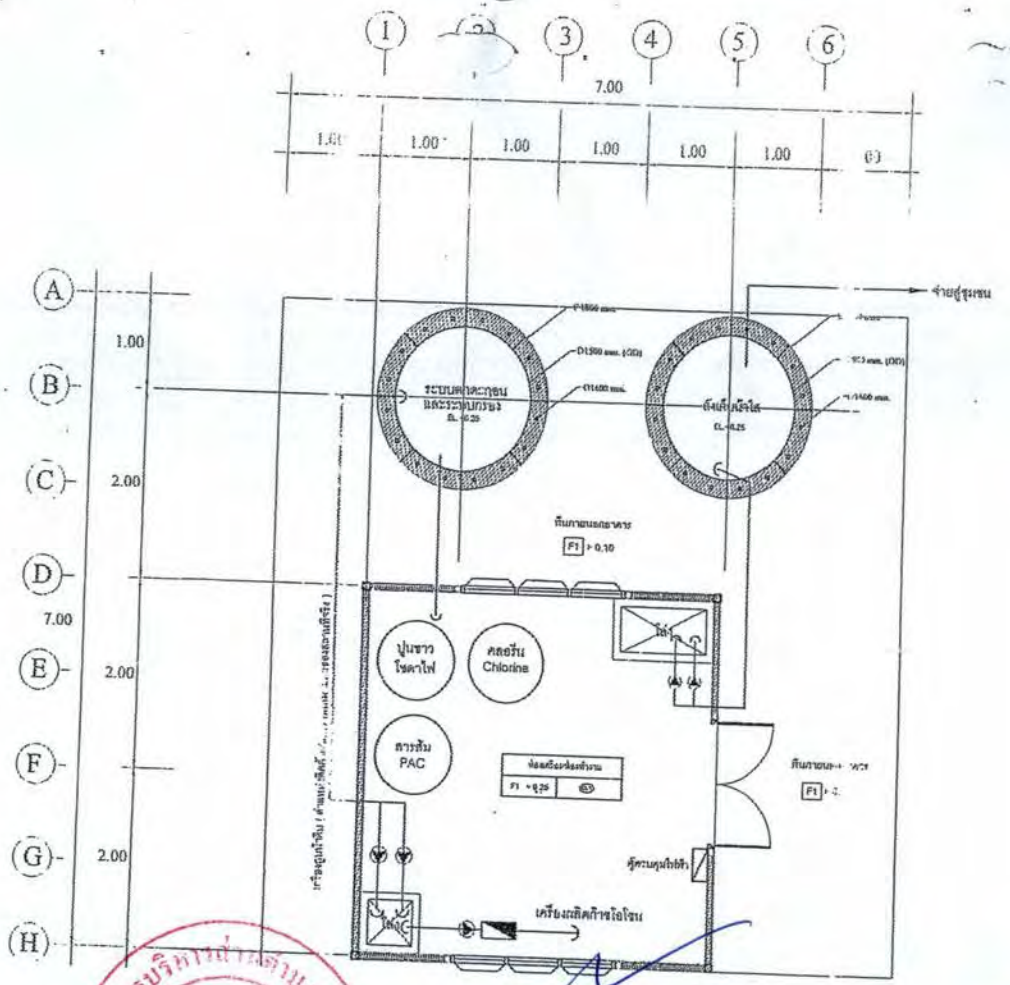

(ลงชื่อ).....ผู้ว่าจ้าง
(นายสมบัติ ช่วยเนียม)

(ลงชื่อ).....ผู้รับจ้าง
(นางสาวฉัตรศิริ ล่องแพ)

ตรวจสอบแล้ว
(นายกฤษฎา นาคะวิโรจน์)
นิติกร ชำนาญการ

๑๔.๕๘๒๒

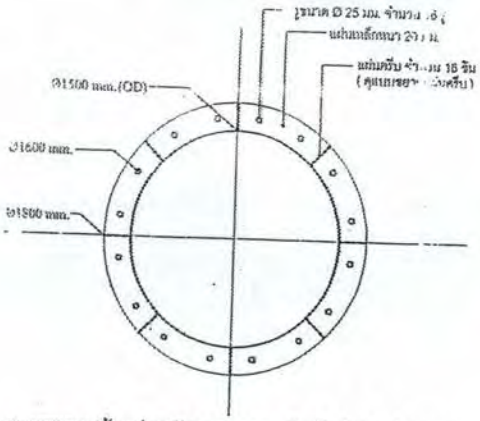

แบบขยายหน้าแปลนถังตกตะกอน ,ถังเก็บน้ำใส ส่วนล่าง
Not to Scale

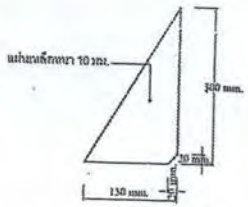

แบบขยายแผ่นครีบ
Not to Scale

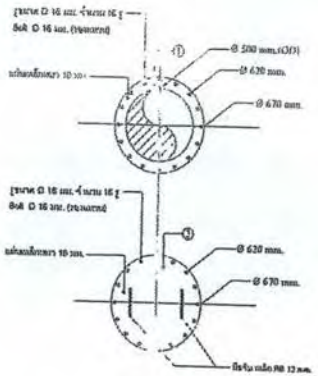

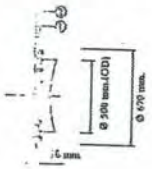

แบบขยาย Man Hole
Not to Scale

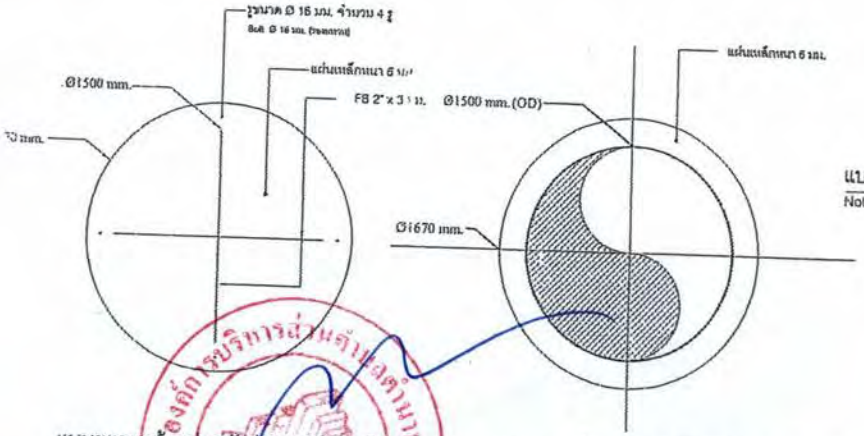

แบบขยายหน้าแปลนถังส่วนบนถังเก็บน้ำใส
Not to Scale

แบบขยายหน้าแปลนถังส่วนบนถังตกตะกอน
Not to Scale

(ลงชื่อ).....ผู้ว่าจ้าง
(นายสมปอง ช่วยเนียม)

(ลงชื่อ).....ผู้รับจ้าง
(นางสาวฉัตรศิริ ล่องแพ)

องค์การบริหารส่วนตำบลตำนาน อ.เมือง จ.ลำพูน

ตรวจสอบแล้ว
(นายกฤษฎา นาคะวิโรจน์)
นิติกร ชำนาญการ

ห้างหุ้นส่วนจำกัด ล่องยาวการค้า THONGYAO BUSINESS LIMITED PARTNERSHIP

15 ต.ค. 22

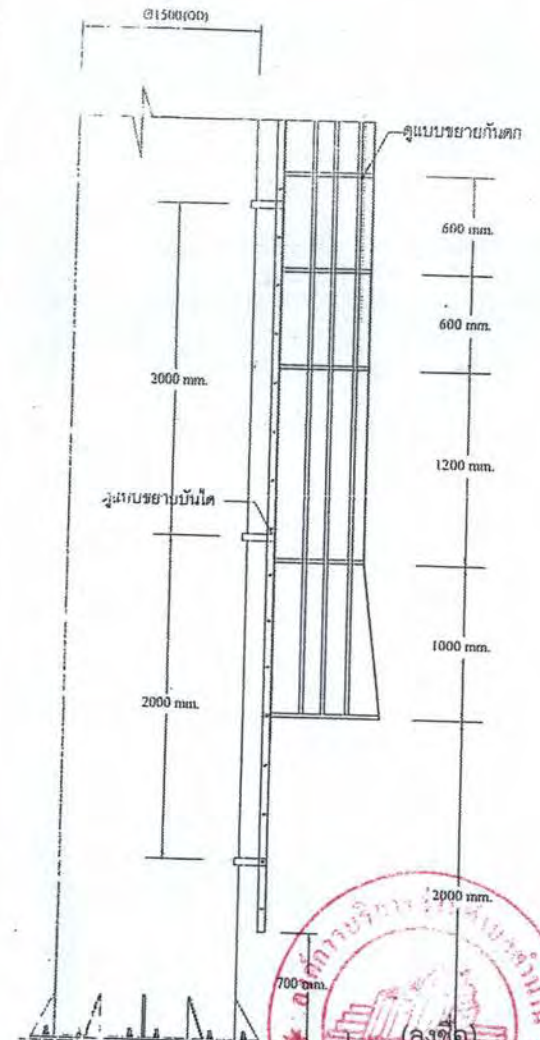

แบบแสดงบันไดและกันตก

Not to Scale

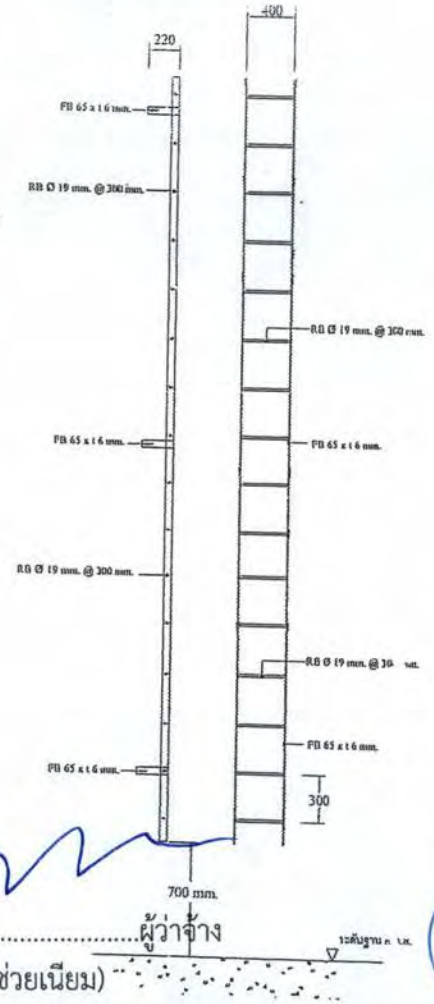

แบบขยายบันได

Not to Scale

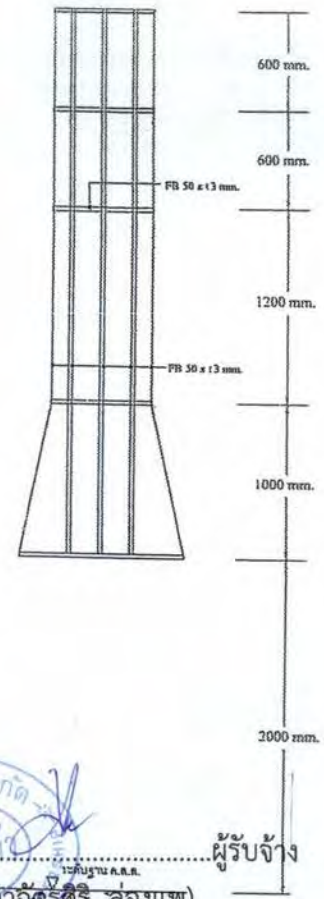

แบบขยายกันตก

Not to Scale

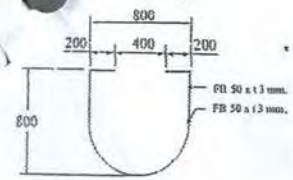

(ลงชื่อ).....ผู้ว่าจ้าง

(นายสมบอง ช่วยเนียม)

(ลงชื่อ).....ผู้รับจ้าง

(นางสาวอัจฉรีศรี ล่องแพ)

ตรวจสอบแล้ว

(นายเกษมศักดิ์ นาคะวิโรจน์)

นิติการชำนาญการ

ห้างหุ้นส่วนจำกัด ทุ่งยาวการค้า THUNGYAO BUSINESS LIMITED PARTNERSHIP

ลงชื่อ 22.5.2822

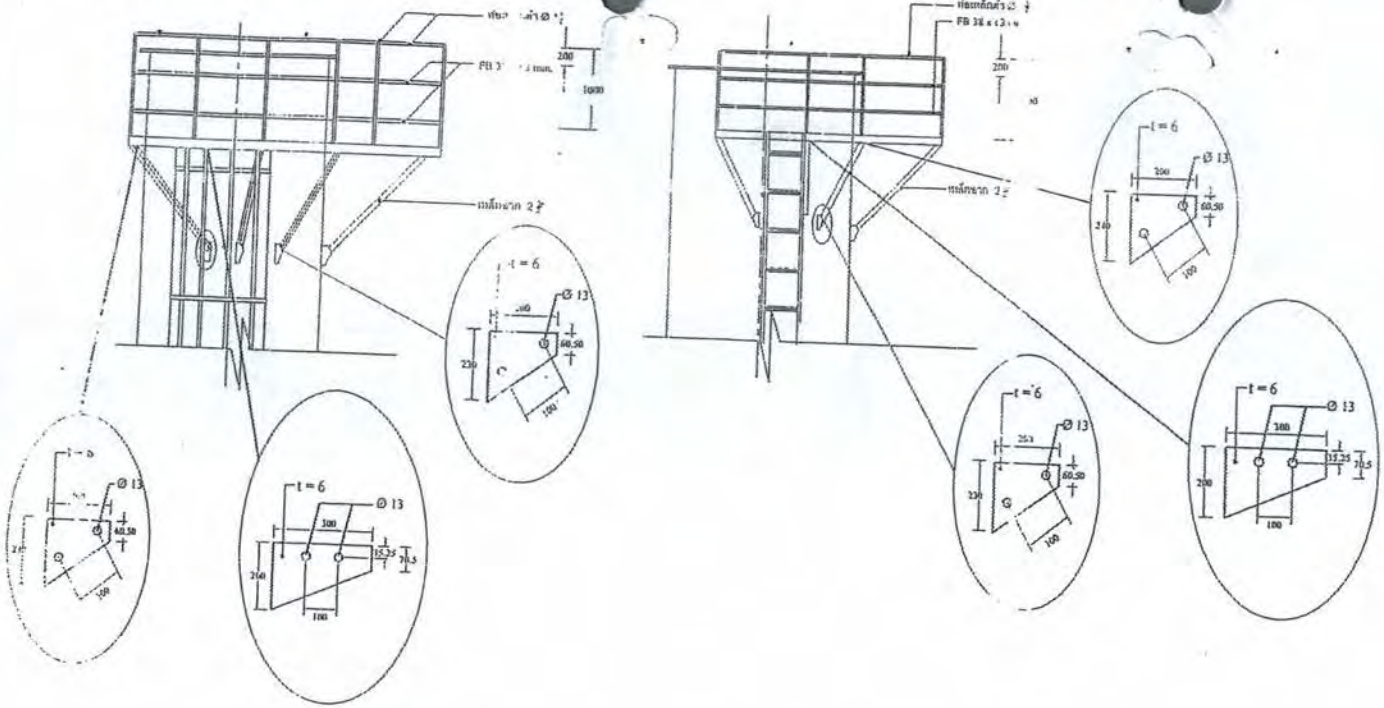

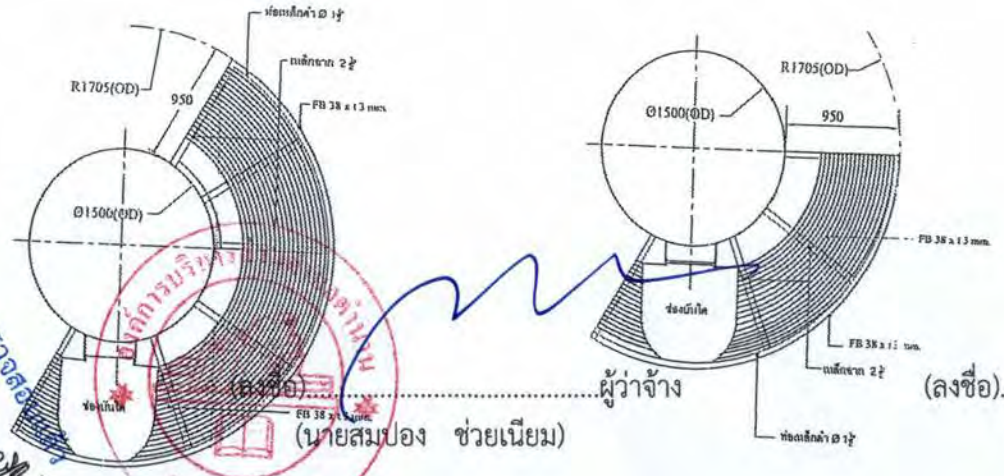

แบบขยายทางเดินถังตกตะกอน

Not to Scale

แบบขยายทางเดินถังเก็บน้ำใส

Not to Scale

(ลงชื่อ).....ผู้ว่าจ้าง
(นายสมปอง ช่วยเนียม)

(ลงชื่อ).....ผู้รับจ้าง
(นางสาวฉัตรศิริ ล่องแพ)

ตรวจสอบ
(นายกฤษฎา นาคะวิโรจน์)
ผู้อำนวยการ

สารกรองที่นำมาใช้ปรับปรุงคุณภาพน้ำประปา ในการกำจัด กลิ่น, สี, เหล็ก, แมงกานีส, หินปูน, แอมโมเนีย, และสารเหวงลอยต่างๆ ควรพิจารณา ดังนี้

ชนิดวัสดุ	ขนาดวัสดุเป็นมม.		
1. ทรายกรอง	0.50 - 0.80	1.00 - 2.00	3.00 - 5.00
2. Anthracite			0.85 ± 0.05

หรือสารกรองอื่นๆ ที่ผู้รับจ้างสามารถนำมาปรับปรุงคุณภาพน้ำให้เป็นไปตามมาตรฐาน ที่กำหนดพร้อมกับผลทดสอบคุณภาพน้ำหลังกรอง โดยสารดังกล่าวทั้งหมดต้องมีอายุใช้งานตั้งแต่ 2 ปีขึ้นไป

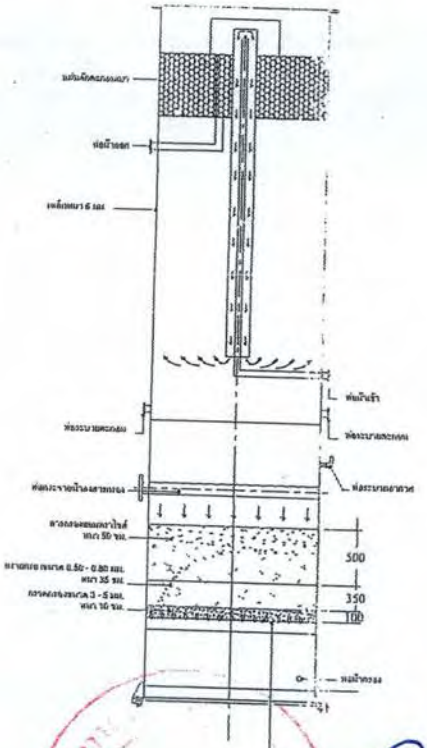

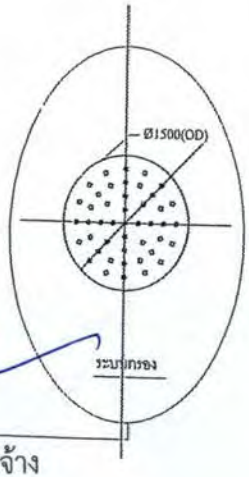

(ลงชื่อ).....ผู้ว่าจ้าง
(นายสมปอง ช่วยเนียม)

(ลงชื่อ).....ผู้รับจ้าง
(นางสาวฉัตรศิริ ลองแพ)

ตรวจสอบแล้ว
(นายกฤษฎา บาลสุวรรณ)
นิติกร ชำนาญการ

องค์การบริหารส่วนตำบลเกาะเรียง อ.เมือง จ.พัทลุง

ห้างหุ้นส่วนจำกัด ห่งยาวการค้า

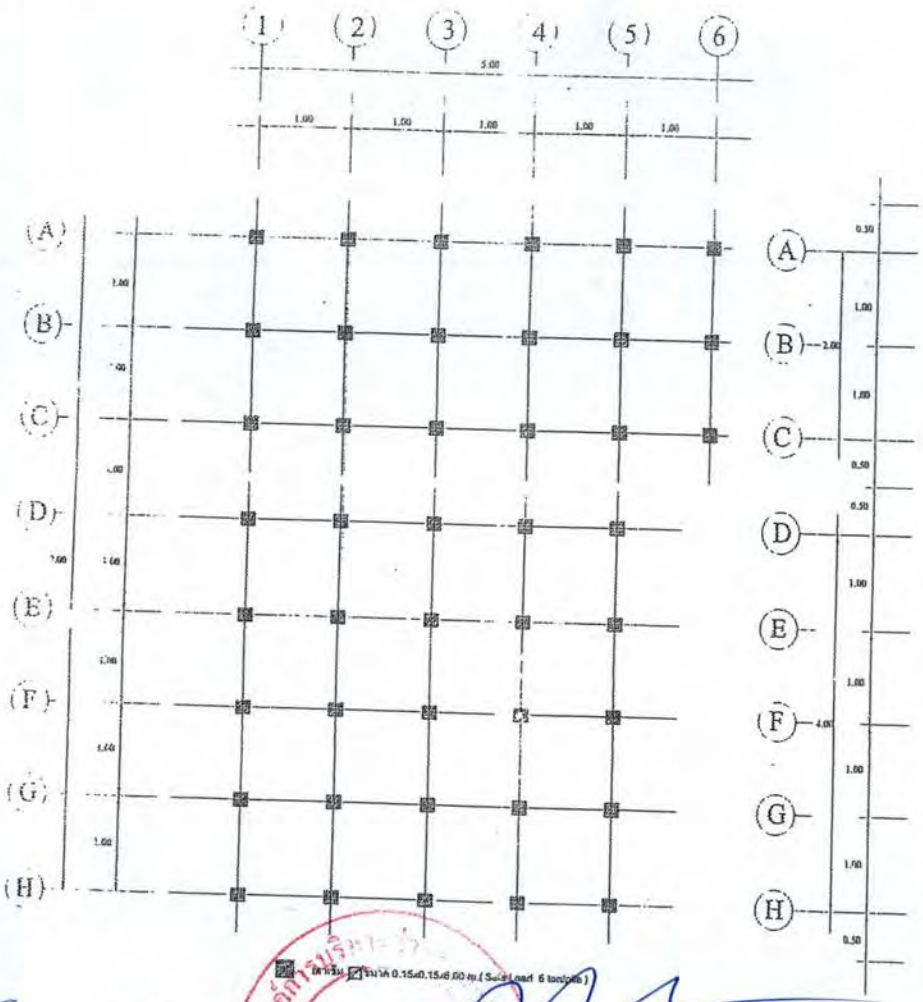

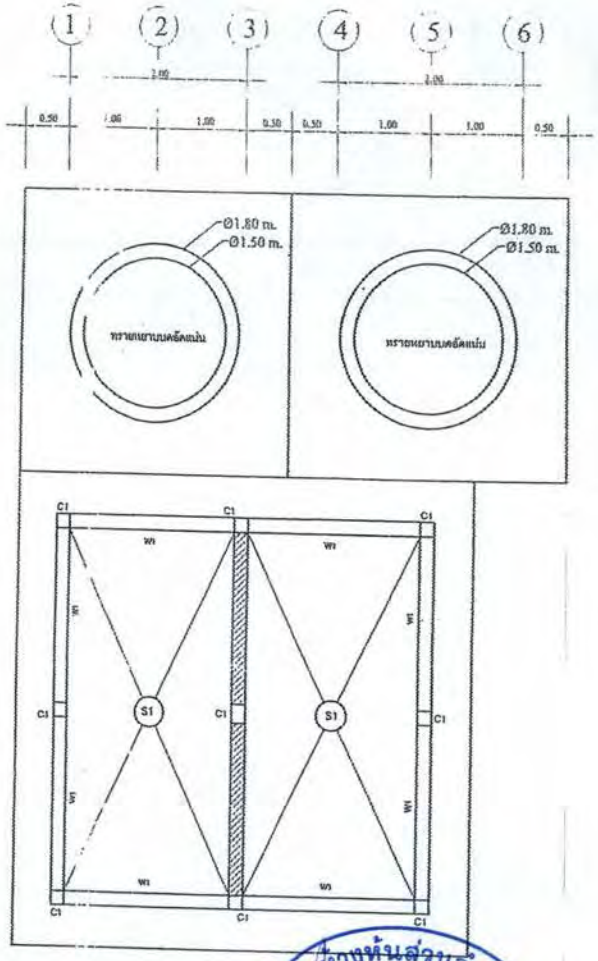

(ลงชื่อ).....ผู้ว่าจ้าง (ลงชื่อ).....ผู้รับจ้าง

(นายสมนอง ช่วยเนียม) (นางสาวอัจรศิริ ล่องแพ)

แปลนฐานราก,พื้น,ผนัง ,เสา ,บ่อพักน้ำใส,ฐานรากถังดักตะกอน,ถังเก็บน้ำใส (แบบฐานเข็ม,ฐานแผ่)

แปลนเสาเข็ม

มาตราส่วน 1: 100

1: 100

องค์การบริหารส่วนตำบล

ห้างหุ้นส่วนจำกัด

ตรวจสอบแล้ว

(นายเกษมศักดิ์ ปัญญายอด)

นายกองค์การบริหารส่วนตำบล

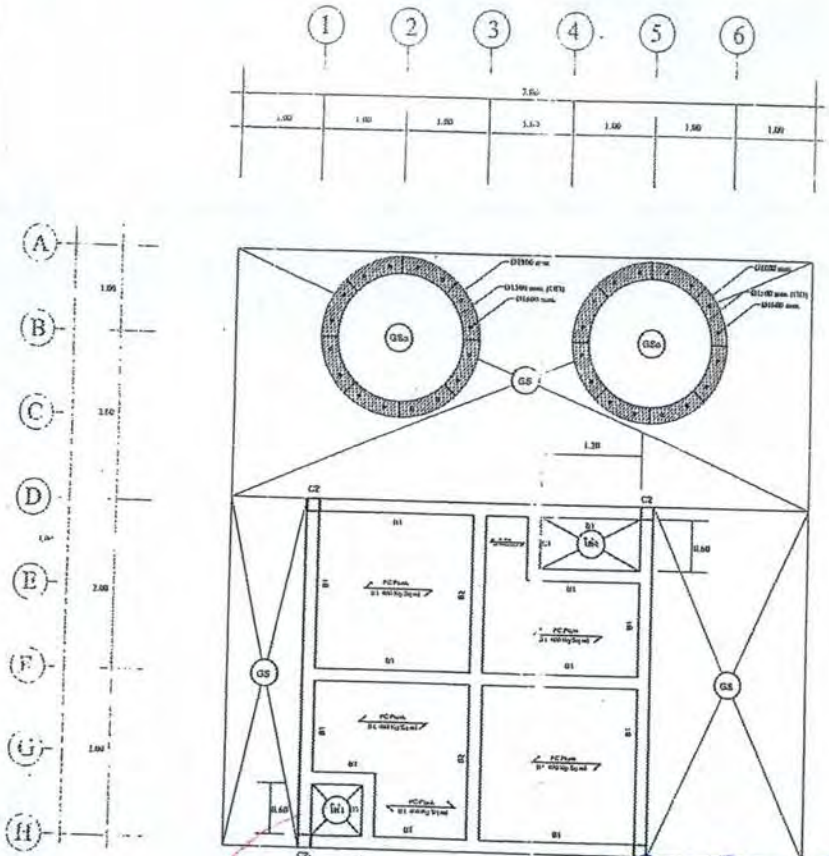

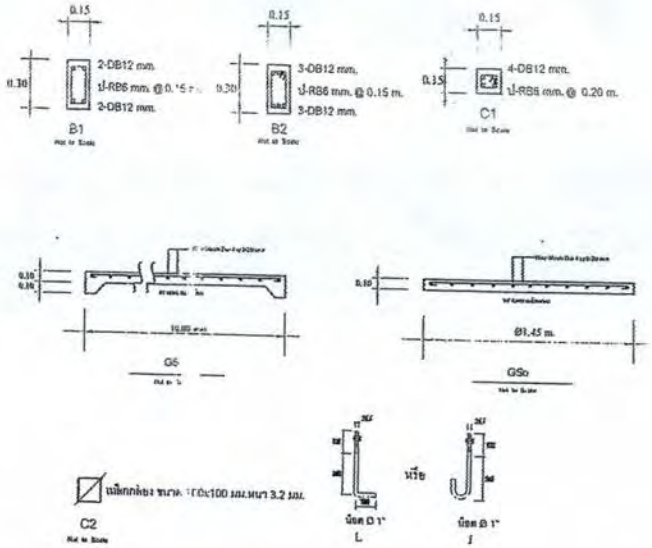

รายละเอียดการเสริมเหล็กเสา , คาน , พื้น แบบฐานเข็ม

มาตราส่วน 1: 100

(ลงชื่อ).....ผู้ว่าจ้าง

(นายกฤษณ์ ล่องแพ)

(ลงชื่อ).....ผู้รับจ้าง

(นางสาวฉัตรศิริ ล่องแพ)

แปลน คาน พื้น เสา(นอนสมอง ช่วยเนียม) (แบบฐานเข็ม)

มาตราส่วน 1: 100

ตรวจสอบแล้ว

(นายกฤษณ์ นาคะวิโรจน์)
นิติกร ชำนาญการ

ห้างหุ้นส่วนจำกัด ห่งยวงกาฬ
HONG YUAN BUSINESS LIMITED PARTNERSHIP

AG 5282

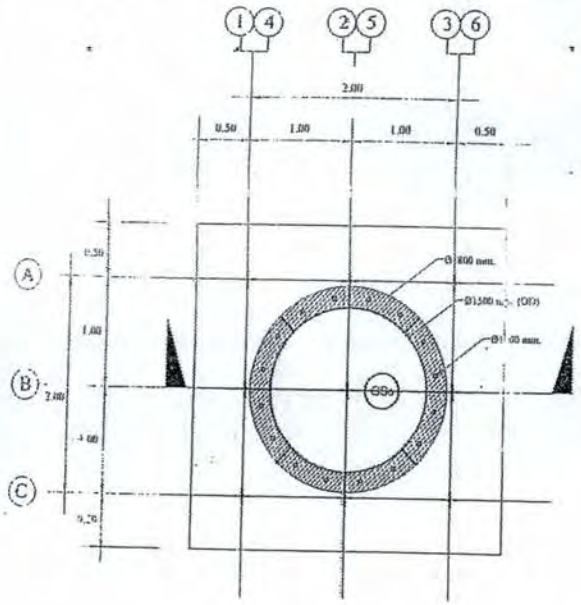

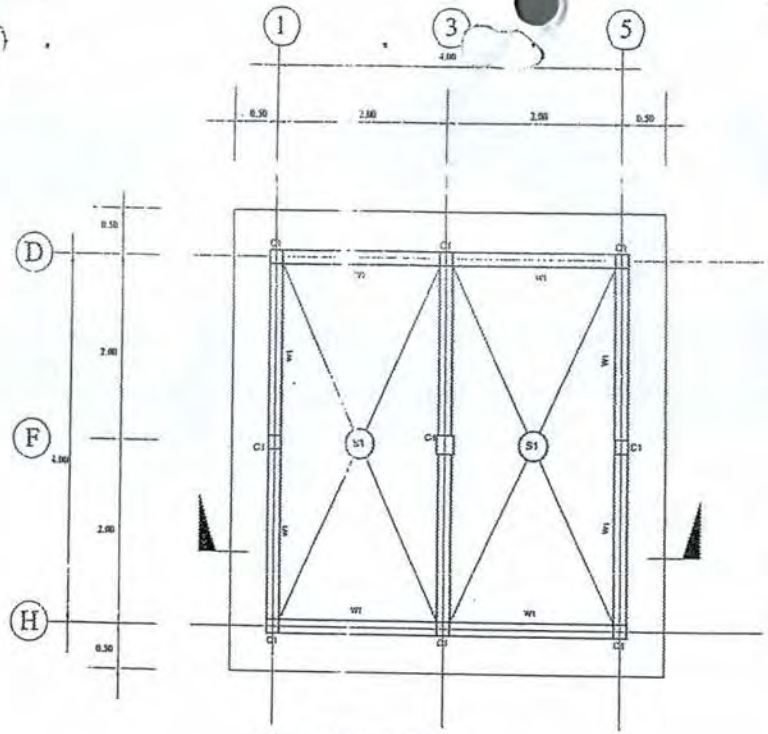

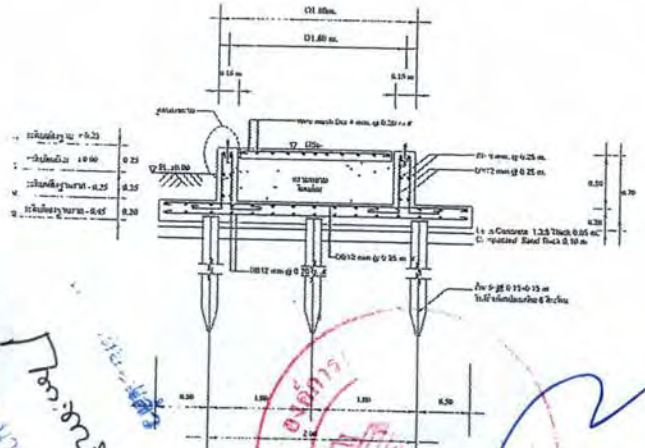

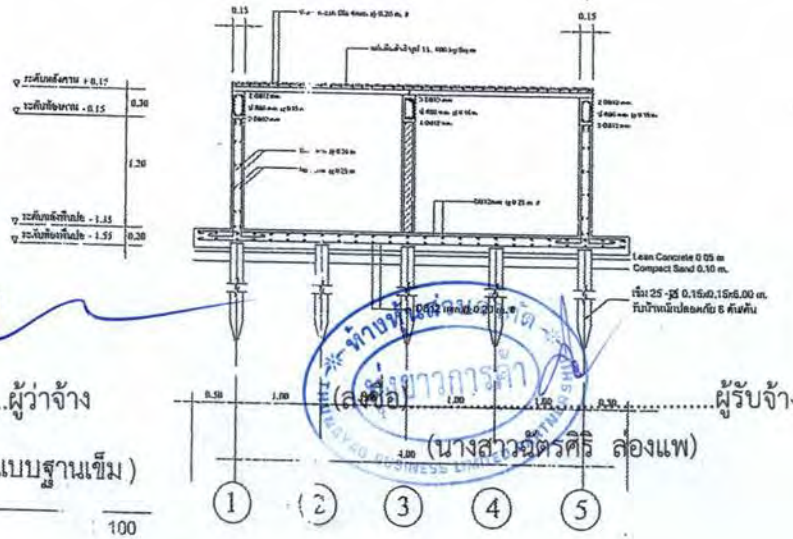

(ลงชื่อ).....ผู้ว่าจ้าง

(นายสมปอง ช่วยเนียม)

(ลงชื่อ).....ผู้รับจ้าง

(นางสาวฉัตรศิริ ส่องแพ)

รายละเอียดการเสริมเหล็กฐานราก,ปล่องพักน้ำใส,ถังกรอง,ถังเก็บน้ำใส (แบบฐานเข็ม)

มาตราส่วน

100

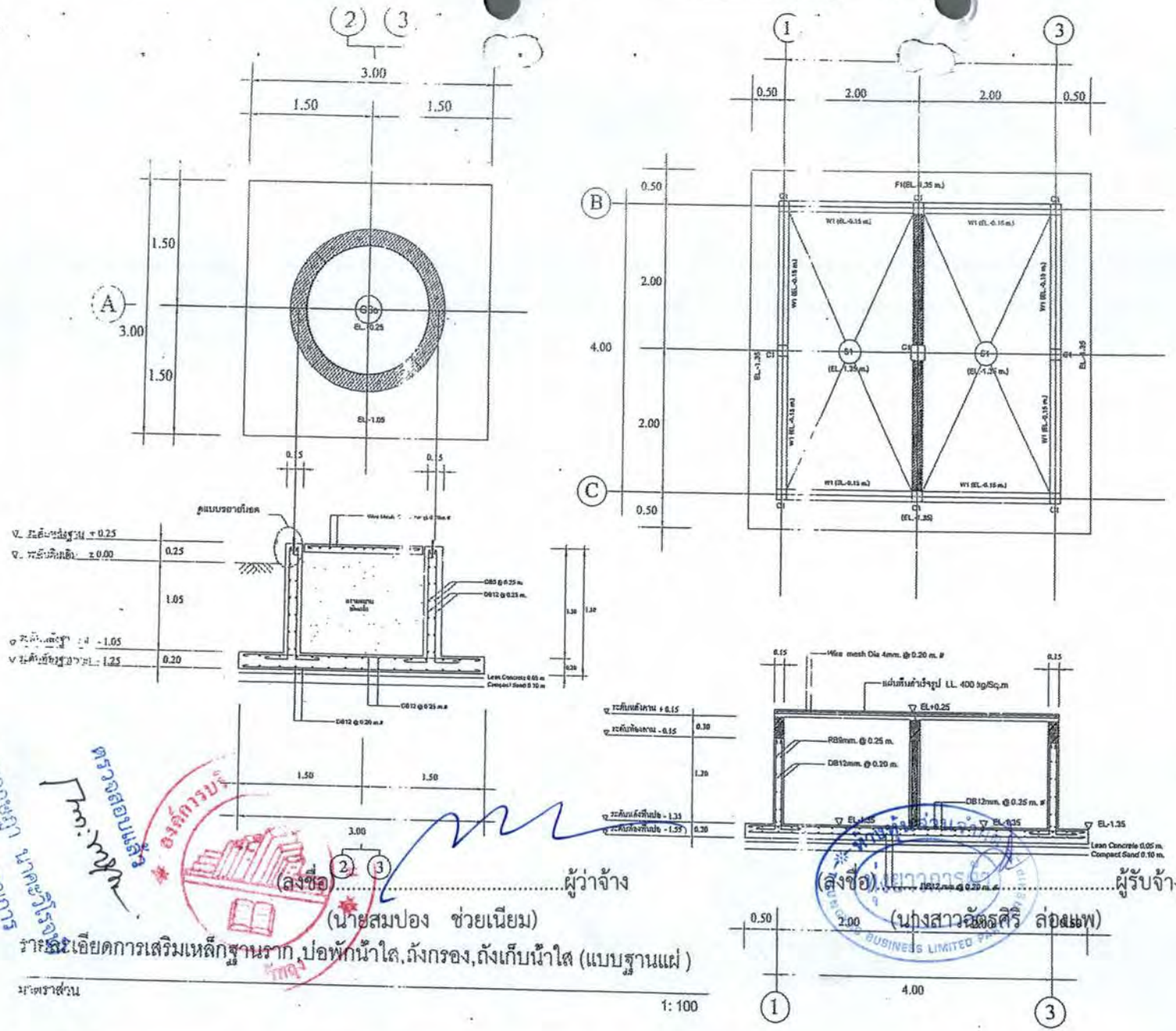

(ลงชื่อ).....ผู้ว่าจ้าง
(นายสมปอง ช่วยเนียม)

(ลงชื่อ).....ผู้รับจ้าง
(นางสาวจัตรศิริ ล่องแพ)

รายละเอียดการเสริมเหล็กฐานราก,บ่อพักน้ำใส,ถังกรอง,ถังเก็บน้ำใส (แบบฐานแผ่)

มาตราส่วน 1: 100

1.3.5782

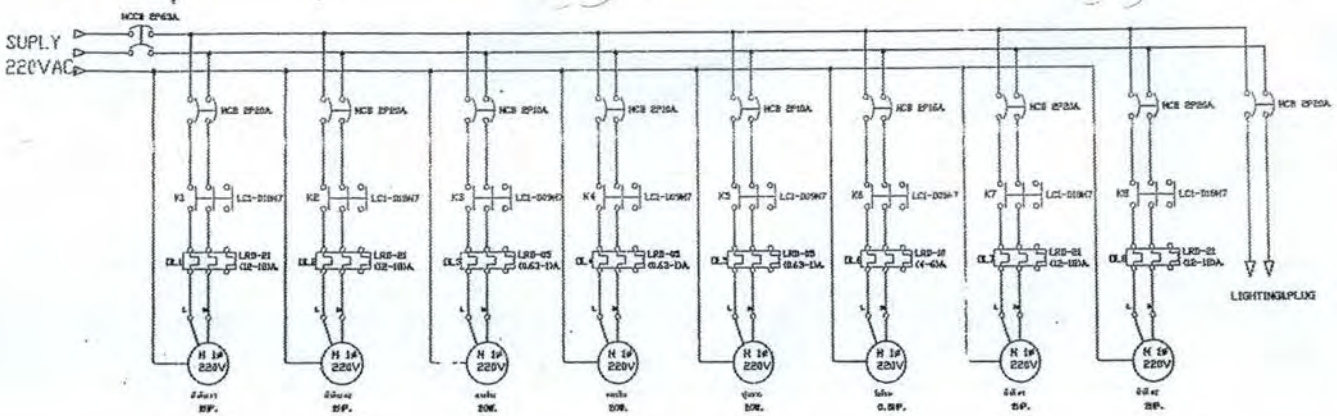

POWER CIRCUIT

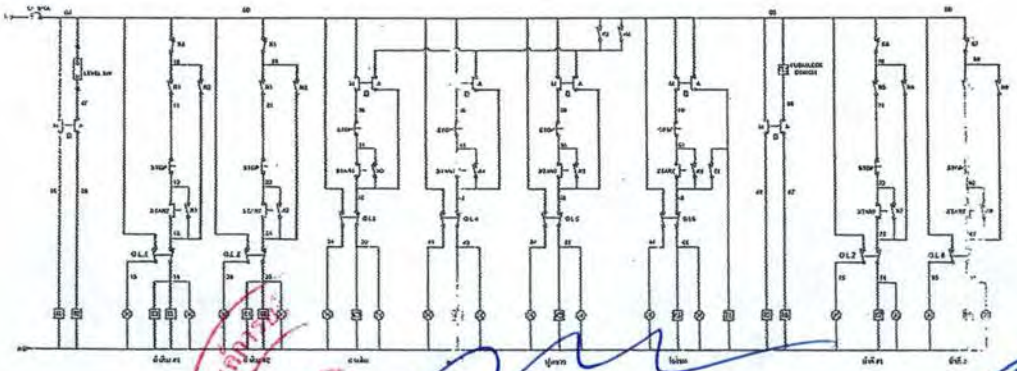

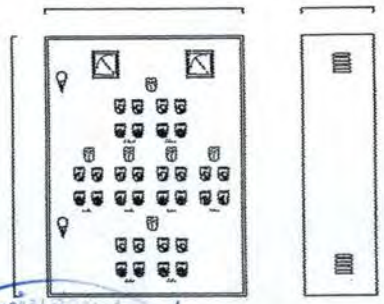

(ลงชื่อ).....ผู้ว่าจ้าง

(นายสมปอง ช่วยเนียม)

(ลงชื่อ).....ผู้รับจ้าง

(นางสาวฉัตรศิริ ล่องแพ)

ตรวจสอบแล้ว

(นายกฤษณา บวรสุข)

18.5.2022

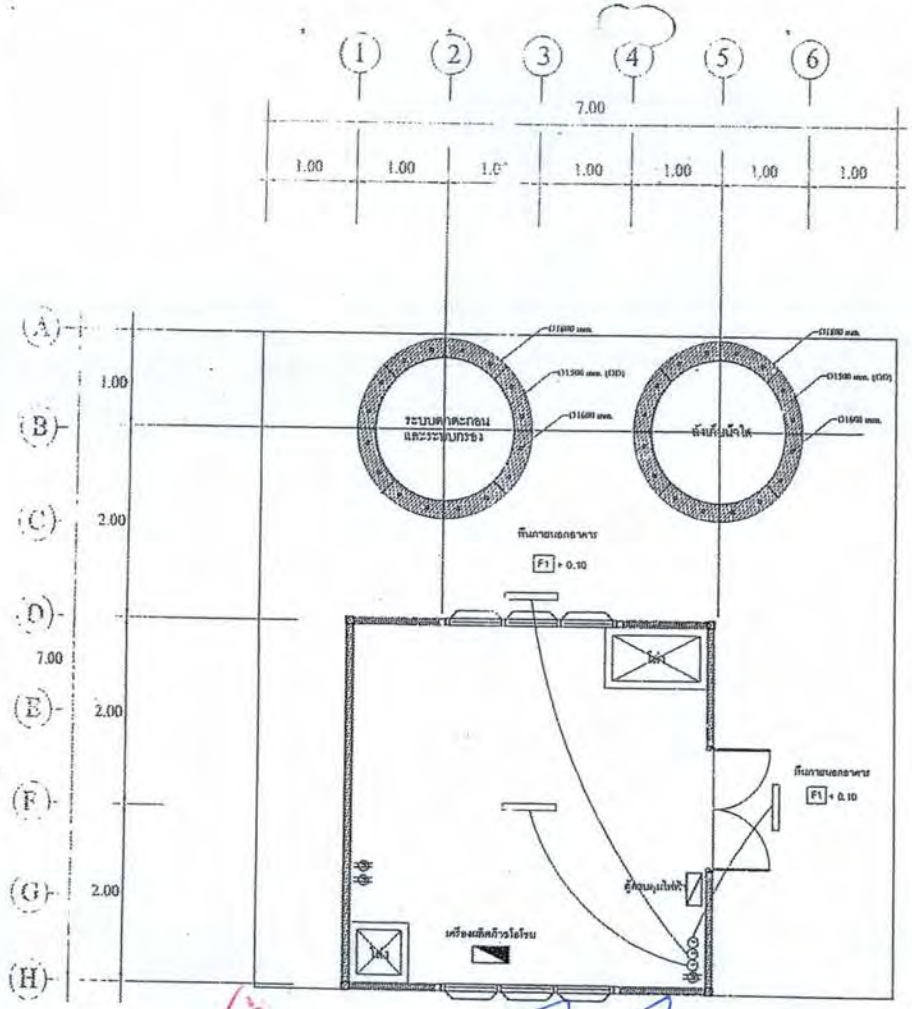

รายการไฟฟ้า

	หลอดฟลูออเรสเซ็นต์ 32 W ครอบหลากสีกลวรรมดา
	หลอดฟลูออเรสเซ็นต์ 36 W
	หลอดฟลูออเรสเซ็นต์ 18 W
	ปลั๊กไฟฟ้า
	สวิทช์
	สายไฟฟ้าภายในเส้นท่อร้อยท่อ PVC ฝังติดผนังรัดขอบ
	สายไฟฟ้าภายในเส้นท่อติดกับ รัดขอบแขวนครบคู่และโก่งติดผนัง
	ตู้ควบคุมวงจรไฟฟ้า
	เครื่องผลิตก๊าซโอโซน
หมายเหตุ	1) เครื่องผลิตก๊าซโอโซน มีหลอดผลิตก๊าซโอโซนเป็นหลอดแก้วคู่ ขนานกันเข้าได้ ในขณะที่เครื่องทำงานปกติ เพื่อป้องกันความเสี่ยงต่อตัวเครื่อง และเพื่อให้เครื่องมีอายุการใช้งานที่ยาวนาน 2) อุปกรณ์ไฟฟ้าทุกชนิดให้ได้มาตรฐาน ม.อ.ก. สายไฟฟ้าได้ตามมาตรฐานของ ก.ฟ.ภ. 3) อุปกรณ์การติดตั้งท่อร้อยท่อ สายไฟฟ้าได้ตามมาตรฐานของ ก.ฟ.ภ.

(ลงชื่อ).....ผู้ว่าจ้าง
(นายสมบัติ ช่วยเกียว)

แบบผังระบบไฟฟ้า

มาตราส่วน 1: 100

(ลงชื่อ).....ผู้รับจ้าง
(นางสาวฉัตรศิริ ล่องแพ)

ตรวจสอบแล้ว
(นายกฤษฎา นาคะวิโรจน์)
นิติกร ชำนาญการ

ห้างหุ้นส่วนจำกัด ทุ่งอ่างทองการค้า
TUNGOYAO BUSINESS LIMITED PARTNERSHIP

อบต. อ.เมือง จ.พัทลุง

ผ.5-4822

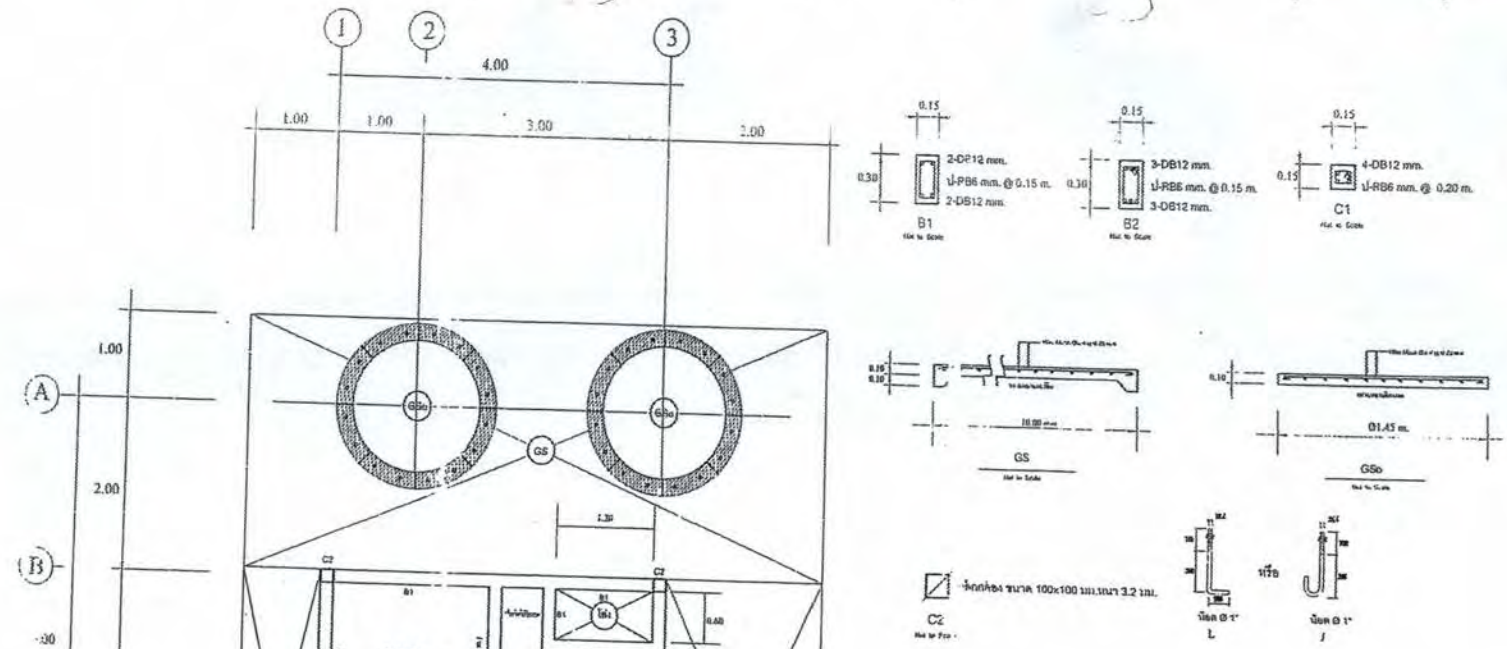

รายละเอียดการเสริมเหล็กเสา , คาน , พื้น แบบฐานแผ่

มาตราส่วน 1: 100

(ลงชื่อ).....ผู้ว่าจ้าง
แบลม คาน พื้น เสา อาคารคอนโดมิเนียม (แบบฐานแผ่)
(นายสมบัติ ช่วยเนียม)

มาตราส่วน : 100

(ลงชื่อ).....ผู้รับจ้าง
(นางสาวฉัตรศิริ ล่องแพ)

องค์การบริหารส่วนจังหวัดพัทลุง

ห้างหุ้นส่วนจำกัด ทุ่งยาวการช่าง
TUNGYAO BUSINESS LIMITED PARTNERSHIP

บริษัท ธนกฤต จำกัด
(สำนักงานใหญ่)

14.58822